Produktkatalog

Lassen Sie sich inspirieren
Herzlich willkommen. Wir bieten für die Gartenbahn Spur G, sowie für die antike Spur 0 individuelle Zubehör-Artikel an. Des Weiteren Infos und Inspirationen, für Ihr nächstes Gartenbahn-Projekt.

Der Gartenbahner

Kontakt / Bestellungen

Bestellungen
Können per Telefon oder über die Website / Mail entgegengenommen werden. Preise über Ebay sind etwas teurer, da wir hier die Ebay-Gebühren an Sie weitergeben müssen.

Kontakt
Johannes Meischner
Telefon: 0172 / 8990699

www.der-gartenbahner.de
moritz0071@googlemail.com

3D Druck

Mit dem 3D-Druck lassen sich viele Projekte verwirklichen. Eine Auswahl sehen Sie auf den folgenden Seiten.

Werkstoff PLA
Das Material PLA wird in einer Düse erhitzt und somit verflüssigt. Anschließend wird es auf eine Ebene aufgetragen und abgekühlt, sodass es aushärtet. So entsteht eine Schicht nach der anderen.

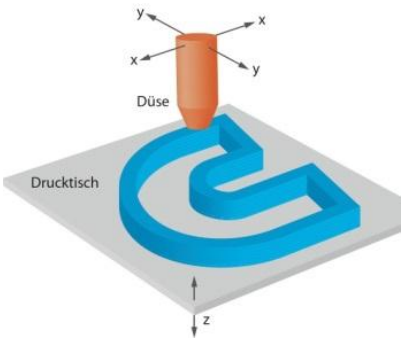

Werkstoff Resin
Resin bzw. Kunstharz sind UV härtende flüssige Kunststoffe. Diese Materialien werden in Stereolithografie-3D-Druckern benutzt. Das flüssige Resin wird mit dem 3D Drucker an den gewünschten Stellen belichtet, wodurch das Harz ausgehärtet wird. Bei dieser Variante wird eine noch bessere Oberflächenstruktur erzielt als bei einem herkömmlichen 3D-Druck, da die einzelnen Schichten hier nicht mehr zu sehen sind. Die Oberfläche ist somit glatt und sauber.

Rollenprüfstand Spur G – Groß – 45mm

Starten Sie Ihre Programmierung!
Jeder einzelne Rollenbock ist exakt auf die Spurweite positioniert und kann sich nicht verdrehen. Für die Stromübertragung wird ein Strombock oder 2 sichere Krokodilklemmenkabel, mit einer Länge von 45 cm, genutzt.

Lagerung
Es sind hochwertige Kugellager verbaut, die ein leichtgängiges Laufverhalten garantieren. Somit kann ganz bequem und einfach die Programmierung oder die Inspektion Ihrer Gartenbahn erfolgen.

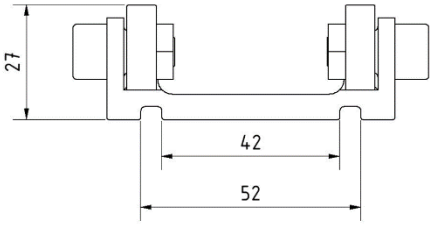

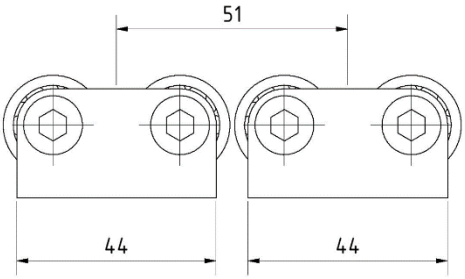

Farben
Ich biete die Produkte in unterschiedlichen Sätzen und Farben an. Je nach Verfügbarkeit wird eine Farbe pro Set verschickt.

Anordnung
Der Achsabstand zwischen zwei Rollenprüfständen muss mindestens 51mm betragen.

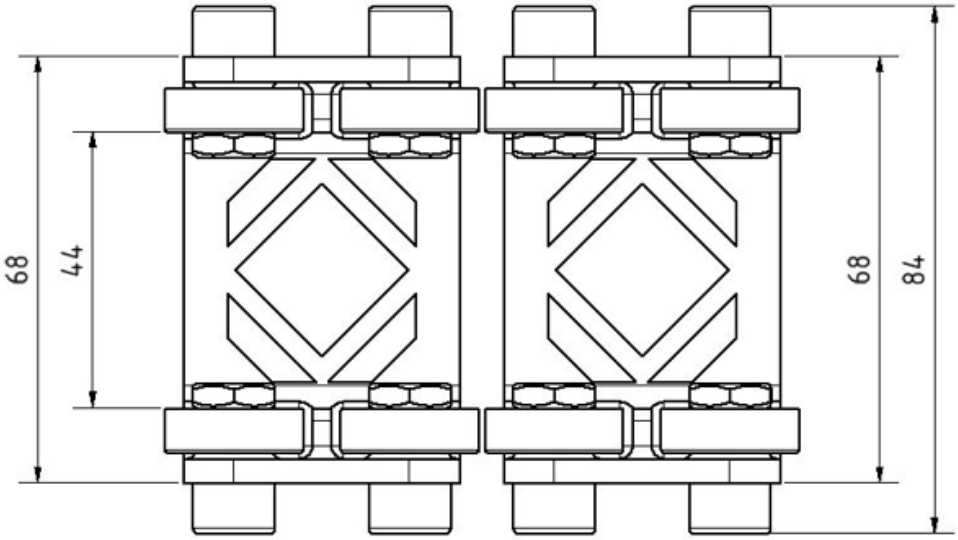

Reinigungsbock

Dieser Rollenbock ist für einen Achsabstand von 78mm geeignet. Das Besondere ist die integrierte Radreinigung mit handelsüblichen Ohrenstäbchen. Durch die Vorspannung der Stäbchen, wird eine saubere Reinigung durchgeführt, ohne die Achse zu beschädigen.

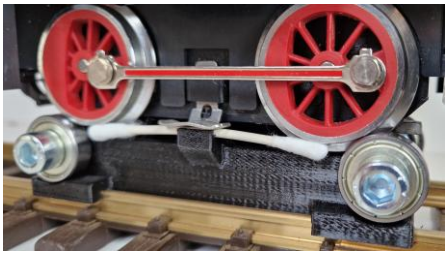

Für die Stromübertragung gibt es zwei Varianten, einmal über Kabel oder direkt vom stromleitenden Rollenbock.

Varianten

Stromleitender Bock (mini)
Hier kommt die Stromübertragung direkt von der Schiene. Es sind somit keine Kabel erforderlich. **Art.Nr.:** 12080

Strom über Kabel (groß)
Bei dieser Variante liegen zwei Krokodilklemmenkabel für die Stromübertragung mit bei. Diese müssen an den Schleifer der Lok und der Schiene geklemmt werden. **Art.Nr.:** 12021

Rollenprüfstand Spur G – Mini – 45mm

Ich biete bei der MINI-Variante zwei Varianten an. Jede besitzt andere Eigenschaften. Durch den Aufbau und der Anordnung der Kugellager, können Züge mit großen sowie mit kleinen Achsen problemlos auf dem Rollenbock aufgesetzt werden.

Auf meiner Website finden Sie zudem günstige Set-Angebote.

Stromleitend

Jeder einzelne Rollenbock ist stromleitend! Er besitzt eine leitende Unterfläche, dadurch kann die Programmierung oder die Inspektion sofort nach dem Aufsetzen der Lok auf dem Rollenbock erfolgen. Lästige Stromkabel gehören somit der Vergangenheit an.

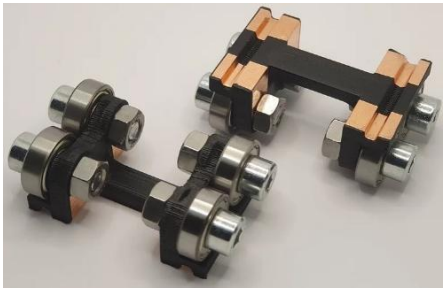

Aufbau
Es sind Stahlschrauben und hochwertige Kugellager verbaut, die ein leicht gängiges Laufverhalten garantieren. Jeder einzelne Rollenbock ist exakt auf die Spurweite G positioniert und kann sich nicht verdrehen.

Der Achsabstand muss mindestens 45,5 mm betragen, damit die Rollenböcke nebeneinander passen.

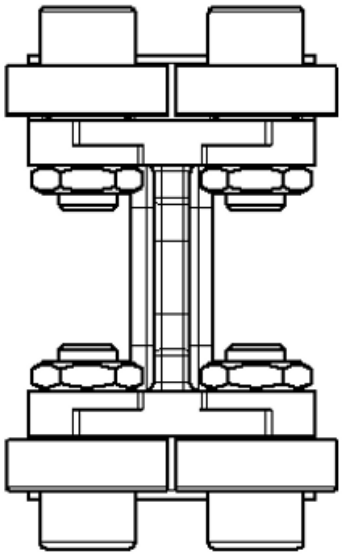

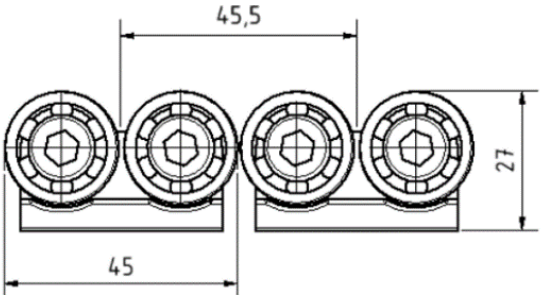

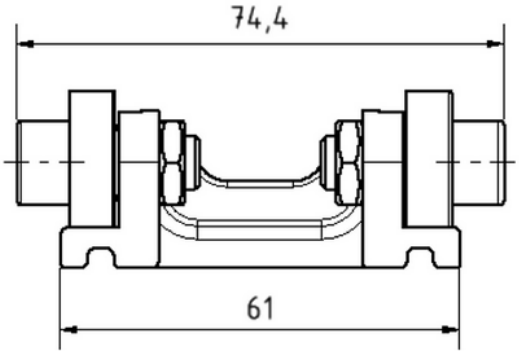

Standard

Zusätzlich zu den stromleitenden Rollenböcken, biete ich stromlose Böcke an. Diese dienen zur Erweiterung.

Strombock

Alternativ kann ein Strombock verwendet werden. Durch diesen Strombock erfolgt die Stromübertragung zusätzlich über den Schleifkontakt der Lok. **Art.Nr.:** 12400

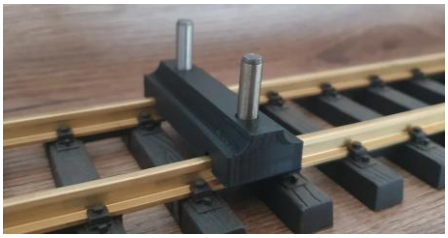

Durch die Federspannung des Schleifers, wird eine stabile elektrische Verbindung über den Metallstift zur Schiene hergestellt. Er passt für beide Rollenbock-Varianten.

Rollenprüfstand Spur 1 – 45mm

Neuzeit – Märklin Gleis

Rollenbock Spur 1, Neuzeit
Für die Spur1 der Spurweite von 45mm biete ich zwei Varianten an. Einmal der Standard (stromlos) und eine stromleitende Ausführung.

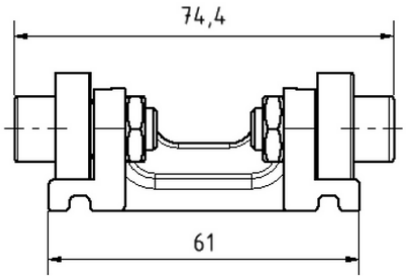

Stromlos
Die Lok wird auf dem stromlosen Rollenbock gesetzt, der als Erweiterung zu den stromleitenden Böcken dient.

Stromleitend
Der Strom fließt von der Schiene über den Rollenbock direkt in die Lok. Dadurch kann die Inspektion sofort erfolgen.

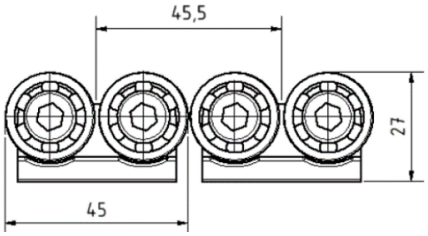

Antik – 3 Leiter Gleis

Rollenbock Spur 1, ANTIK Märklin
Für die antike Märklin Variante mit dem 3 Leiter System und einer Spurweite von 45mm, biete ich zwei Varianten an. Einmal der Standard (stromlos) und eine stromleitende Ausführung.

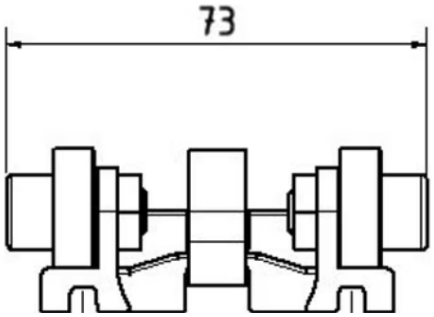

Stromlos
Die Lok wird auf dem stromlosen Rollenbock gesetzt um eine bessere Wartung durchführen zu können. Alternativ dient dieser auch als Erweiterung von stromleitenden Böcken.

Stromleitend
Jeder einzelne Rollenbock ist stromleitend! Dadurch kann die Inspektion oder die Programmierung sofort nach dem Aufsetzen der Lok auf dem Rollenbock erfolgen.

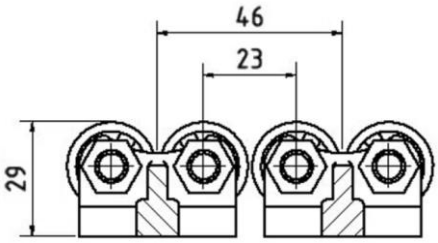

Rollenprüfstand Spur 0 – Mini – 32mm

Bei der MINI-Variante können Sie zwischen drei Varianten wählen. Jede besitzt andere Eigenschaften. Durch den Aufbau und der Anordnung der Kugellager, können große sowie Züge mit kleinen Achsen problemlos auf dem Rollenbock aufgesetzt werden.

Auf meiner Website finden Sie zudem günstige Set-Angebote.

Stromleitend

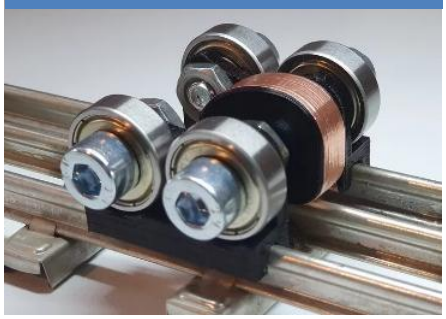

Durch diesen Rollenbock erfolgt die gesamte Stromübertragung. Die Lok wird auf dem Rollenbock gesetzt und über den Stromabnehmer der Lok, sowie über die Achsen erfolgt der Stromfluss.

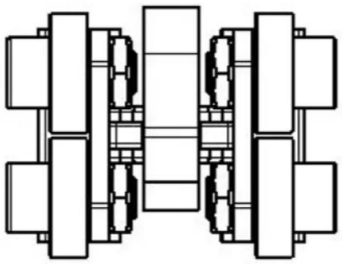

Die halbrunde Form garantiert, dass der Stromschleifer das Mittelstück berührt und es somit nach unten drückt. In horizontaler und vertikaler Richtung ist er zudem flexibel.

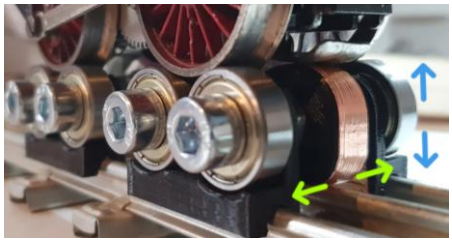

Durch den stromleitenden Untergrund werden keine lästigen Kabel mehr benötigt.

Standard

Die Lok wird auf dem stromlosen Rollenbock gesetzt um eine bessere Wartung durchführen zu können. Kabel gewährleisten die Stromübertragung. Alternativ dient dieser auch als Erweiterung von stromleitenden Böcken.

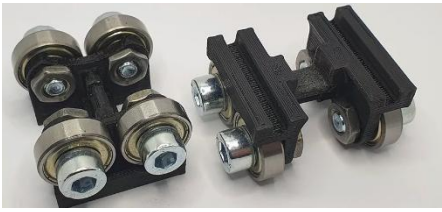

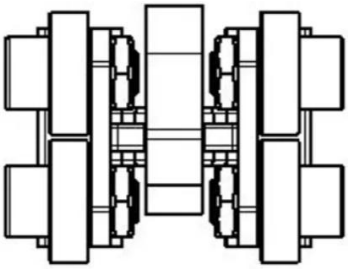

Britisch

Jeder einzelne Rollenbock ist stromleitend! Dadurch kann die Programmierung oder die Inspektion sofort erfolgen. Genutzt wird dieser Bock besonders bei der britischen Spur 0 Variante ohne Mittelstrang.

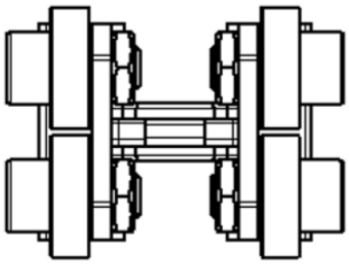

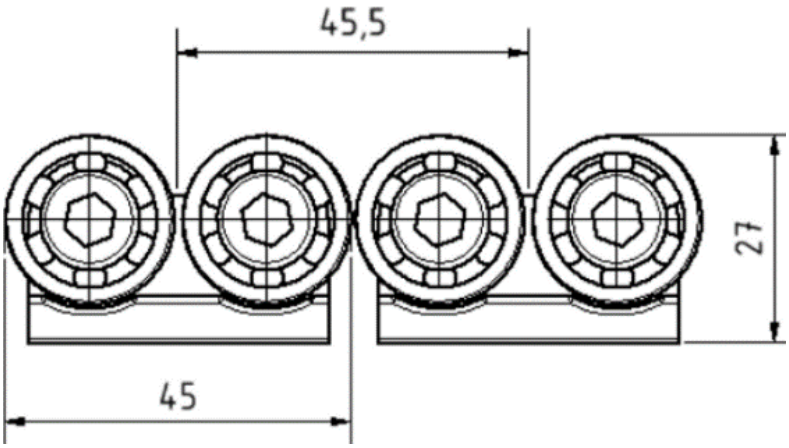

Reinigung für die Gartenbahn

Bürstenwagen BW1

Eine Gartenbahn muss gepflegt werden! Oft ist es schnell gemacht, aber hat man auch Lust dazu? Lassen Sie doch arbeiten. Der Akku betriebene Bürstenwagen, der von einer Lok geschoben wird, beseitigt den groben Schmutz von Ihren Gleisen.

Hinweis AKKU *(wenn als Option gewählt)*
Für den Betrieb der vorgelagerten Bürste, wird ein handelsüblicher Akku mit 2,5Ah und 18V verwendet. Dieser ist nicht im BASIS-Lieferumfang enthalten, sondern kann extra erworben werden.

Lieferumfang (im Basisangebot enthalten)
- 3D-Druck der gesamten Einheit
- Kupplung und original LGB Räder
- Elektromotor für die Walzenbürste
- Drehschalter (Potentiometer)
- Walzenbürste Ø85

Farben
Die Basisfarben sind gelb und schwarz. Weitere Farben wie grün, orange oder andere sind auf Anfrage möglich.

Erweiterung als Option
Für die perfekte Ausstrahlung Ihrer Gleise, kann der BW1 mit 2 seitlichen Scheinwerfern ausgestattet werden.

Abmaße

Länge	400 mm
Breite	135 mm
Höhe	140 mm
Walze	Ø90 x 90 mm

Bürsten- und Antriebseinheit BW1

Bürsteneinheit

In dieser Variante ist die Bürsteneinheit ein montierbarer Aufsatz für Ihren eigenen Bürstenwagen. Die Endmontage muss von Ihnen erfolgen. **Art.Nr.** 15101

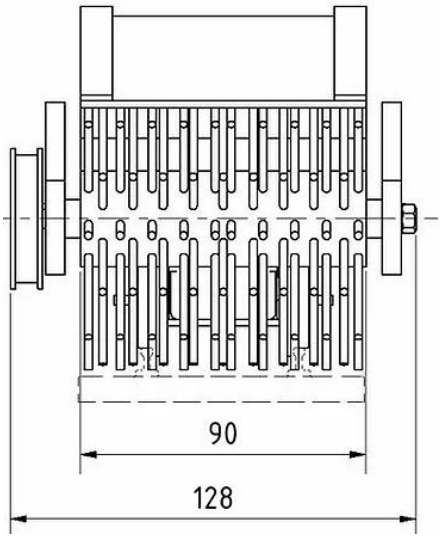

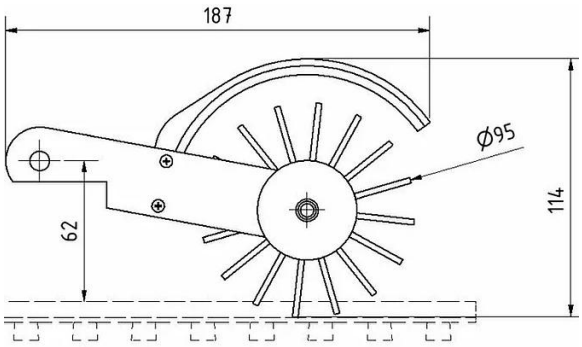

Farben
Können frei gewählt werden. Standard ist schwarz mit gelben oder orangenen Leisten.

Lieferumfang Bürsteneinheit
- Walzenbürste 90 x 90mm
- 3D Duck der gesamten Einheit
- große Zahnriemenscheibe
- montiert

Antriebeinheit

Zusätzlich zur Bürsteneinheit des Bürstenwagen BW1, biete ich die passende Antriebseinheit an. Den Motor müssen Sie dann in Eigenregie befestigen. **Art.Nr.** 15102

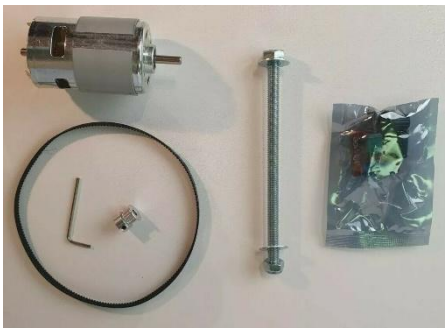

Lieferumfang Antriebseinheit
- Motordrehzahlregler
- leistungsstarker Motor
- kleine Zahnriemenscheibe
- Riemen mit einer Umfangslänge von 400mm (für einem Achsabstand von 158 mm)

Bürste & Antrieb

Beide Einheiten, die Bürsteneinheit sowie die Antriebseinheit gibt es auch im günstigerem Set. Somit können Sie Ihren eigenen Bürstenwagen realisieren. Eine Schritt-für-Schritt Bauanleitung ist inklusive. **Art.Nr.** 15103

Bürstenwagen BW2

Der BW2 beseitigt durch seine rotierende Walze den groben Schmutz von Ihren Gleisen. Kleine Zweige, Blätter, Laub oder kleine Steine bürstet die vorgelagerte Walze beiseite. Die Bürste wird manuell oder digital über einen Drehschalter geschaltet.

Er ist klein und schlank und die vorgelagerte Bürste befindet sich direkt am Wagenkasten. Dies hat den Vorteil, dass er besser in Kurven mit Radius 1 agieren kann. Der Strom für die Bürste kann über die Schiene oder über einen internen Akku aufgenommen werden.

Farben
Die Basisfarben sind gelb und schwarz. Weitere Farben wie grün, orange oder andere sind auf Anfrage möglich.

Eine Gartenbahn muss gepflegt werden! Oft ist es schnell gemacht, aber hat man auch Lust dazu? Lassen Sie doch arbeiten.

Weitere Informationen unter:

www.der-gartenbahner.de

Hinweis AKKU *(wenn als Option gewählt)*
Als Akku wird ein handelsüblicher Akku mit 2,5Ah und 18V verwendet. Dieser ist nicht im BASIS-Lieferumfang enthalten, sondern muss extra erworben werden. Mit dem Akku regelt man den Antrieb der Walzenbürste.

Wagenfunktion
Der BW2 erhält anstelle einer LGB-Getriebeeinheit ein Dummy-Fahrwerk und wird somit von einer Lok angeschoben. Die Bürste wird über den Drehschalter geregelt.

Zugfunktion
Mit entsprechender Konfiguration erhält der BW2 eine LGB Motor-Getriebeeinheit und kann somit Digital oder Analog betrieben werden.

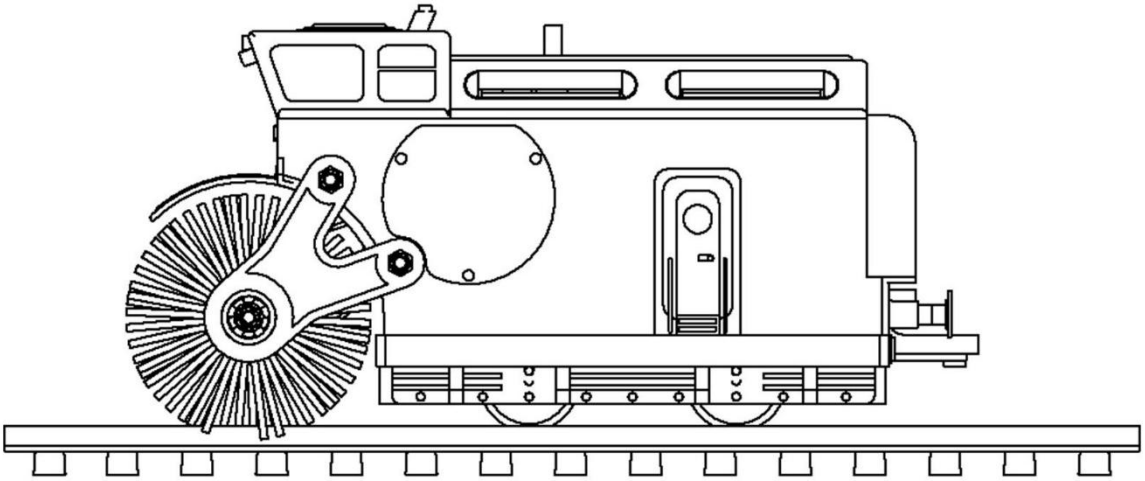

Konfiguration
Den Bürstenwagen BW2 können sie sich speziell auf Ihre Wünsche zusammenstellen. Jeder BW2 ist somit ein Einzelstück und kann mit dem Preisdiagramm konfiguriert werden.

Walzenform
Durch die besondere keilförmige Anordnung der einzelnen Bürstensträhnen wird die Verschmutzung aus den Schienenbereich hinausgeschleudert.

Lieferumfang Basismodell
- 3D-Druck der gesamten Einheit
- Drehschalter (Potentiometer)
- Elektromotor für die Walzenbürste
- Walzenbürste Ø85

BW2-XX-1-D-K1-4-G-S2

S2	Lichtpaket Digital
G	Bürste - Strom von Schiene
4	Bürste manuell mit Potentiometer
K1	Kondensator I (für Lok)
D	DIGITAL fahren mit Decoder I (incl. Umbau)
1	Getriebeeinheit mit Schleifkontakten
XX	Modellnummer (wird beim Bau vergeben)
BW2	Bürstenwagen (2te Generation)

Abmaße

Länge	320 mm
Breite	125 mm
Höhe	150 mm
Walze	Ø85 x 85 mm

Zusatzartikel Schneeschild
Das Schneeschild kann anstelle der Walzenbürste eingebaut werden.

Bürstenwagen BW3

Umbau zum Bürstenwagen BW3
Kleine Änderung, große Wirkung. Der LGB Wagen 4030 wird umgebaut und modifiziert. Per Schritt für Schritt Anleitung geben Sie Ihren Güterwagen eine neue praktische Funktion. Bauen Sie selbst oder kaufen Sie ihn fertig, oder aber, Sie schicken mir Ihren Wagen zu und ich modifiziere Ihren Güterwagen um.

Ausführungen
Jeder Bürstenwagen BW3 besitzt andere Eigenschaften. Weitere und ausführlichere Informationen finden Sie auf meiner Website.

BW3-A

starre Bürsteneinheit
Antrieb mittig

Die Bürsteneinheit ist starr mit dem Wagen verbunden. Die Walze wird mittig über ein Winkelgetriebe angetrieben. Die Borsten ragen dazu weit genug innerhalb des Schienenbettes hinein, um jeglichen Schmutz zu beseitigen.

BW3-B

höhenverstellbare Bürsteneinheit
Antrieb mittig

Die Walze wird nicht nur mittig angetrieben, sondern die gesamte Einheit lässt sich über eine Stellschraube in der Höhe verstellen. Dadurch bleibt zum einen die Breite des Wagens bestehen und ein seitlicher Anbau des Riemenantriebes entfällt.

BW3-C

starre Bürsteneinheit
Antrieb außen

Die gesamte Einheit ist starr mit dem LGB Wagen verbunden und die Walze wird über einen seitlichen Riemen angetrieben. Ein Riemenschutz ist zudem an der Seite des Wagens befestigt.

Daten & Eigenschaften

Höhenverstellung
Über eine Stellschraube kann nur bei dem BW3-B die Höhe der Bürstenwalze um bis zu 3cm eingestellt werden.

Bürstenwalze
Die Walze hat eine Abmessung von 90 x 90mm. Bei der Variante A und B ist diese zweigeteilt. Die Borsten sind aus robusten TPU gefertigt.

Stromversorgung
Für den Antrieb der Bürste kann so gut wie jeder Akku-Typ verwendet werden oder Sie holen sich den Strom über stromleitende Achsen direkt von der Schiene.

Steuerung der Bürste
Durch einen Drehschalter, wird die Drehgeschwindigkeit der Bürste eingestellt.

Technik
Das Winkelgetriebe ist das Herzstück des BW3-A und B um die Walze mittig antreiben zu können.

Funktion
Der Wagen wird vor einer Lok gespannt und geschoben.

Lichtpaket BW3
Die mittig angebrachte Lampe leuchtet Ihren Schienenbereich perfekt aus. Der dazugehörige Kippschalter befindet sich ebenfalls im Inneren des BW3.

Reinigungseinsatz BW3
Mit diesem Schwammeinsatz reinigen Sie Ihre Gleise zusätzlich. Die Montage erfolgt problemlos unterhalb am Wagen. Im Set sind 3 Schwämme inbegriffen.

Bürstenwagen Spur 1 - BW3

Bürstenwagen BW3-Spur 1
Für den Märklin Spur 1 Wagen 5483, 5484 gibt es diese Eigenkonstruktion zur Reinigung der Schienen. Entweder als fertiges Modell oder als Bausatz. **Art.Nr.:** 15340

B = höhenverstellbare Bürsteneinheit

Die besonderen Vorteile
Das wichtigste, ihr Wagen wird nicht zerstört oder beim Umbau beschädigt, alles kann auf den Ursprungszustand zurück gebaut werden.

Höhenverstellbare Bürsteneinheit
Per Stellschraube in der Fronteinheit lässt sich die Bürsteneinheit in der Höhe einstellen. Ein Höhenunterschied von bis zu 3cm ist einstellbar. Der besondere Vorteil ist hier, die originale Frontwand des Märklin-Wagens wird abgeschraubt und durch eine neue ersetzt.

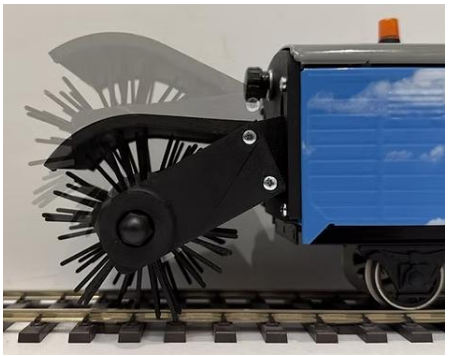

Stromversorgung
So gut wie jeder Akku-Typ kann verwendet werden (Voraussetzung ist hier natürlich, dass Ihr Akku in den Wagen passt!). Der Wagen ist auf einen BOSCH-Akku ausgelegt. Mithilfe des eingebauten Potentiometers stellen Sie die Drehgeschwindigkeit individuell ein.

Technik
Das Winkelgetriebe ist das Herzstück des Spur 1 BW3-B, um die Walzenbürste mittig antreiben zu können.

Highlight
Die Walzenbürste wird mittig über einen Zahnriemen angetrieben. Dadurch bleibt die Breite des Märklin-Wagens bestehen und ein seitlicher Anbau für einen Riemenantrieb entfällt.

Lichtpakete

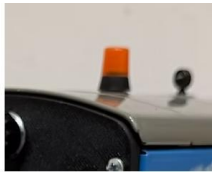

Variante 1: Zwei Wechselblinker inkl. Schalter. Die Stromzufuhr erfolgt per Kabel an die zentrale Stromversorgung der Bürste.

Variante 2: Eine Rundumleuchte inkl. Schalter. Die Stromzufuhr erfolgt über eine extra Batterie. Dadurch kann die Einheit unabhängig und unterhalb des Wagendaches montiert werden.

Funktion
Der Wagen wird vor einer Lok gespannt und durch die anbaubare Walzenbürsteneinheit wird der Schmutz von Ihren Gleisen weggeschleudert und somit Ihre Schienen gesäubert. Der fertige umgebaute Wagen besitzt in diesem Zustand keinen Akkuadapter und auch keinen Akku. Beide Varianten können als Option zusätzlich erworben werden.

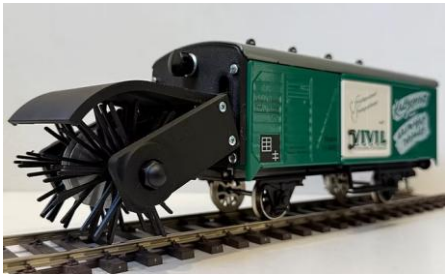

Umbau mit dem Bausatz
Kleine Änderung, große Wirkung. Der Märklin-Wagen 5483, 5484,... wird umgebaut und modifiziert. Per Schritt für Schritt Anleitung geben Sie Ihren Güterwagen eine neue Funktion. Bauen Sie selbst oder kaufen Sie ihn fertig, oder aber, Sie schicken mir Ihren Wagen zu und ich baue gegen eine Montagegebühr für Sie. **Art.Nr. Bausatz:** 15342

Bürstenwagen BW4 für Spur G und Spur 1

Umbau zum Bürstenwagen BW4
Für den LGB 4010 als auch für den Spur 1 Niederflurwagen gibt es diese Eigenkonstruktion zur Reinigung der Schienen. Der Wagen wird vor einer Lok gespannt und durch die anbaubare Walzenbürsteneinheit wird der Schmutz von Ihren Gleisen weggeschleudert und somit Ihre Schienen gesäubert.

Spur G **Art.Nr.** 15103
Spur 1 **Art.Nr.** 15450

Highlight
Die komplexe Einheit beinhaltet die gesamte Technik. Draufsetzen und los! Mittels 4 Schrauben kann die Bürsteneinheit auf dem Wagen befestigt werden oder Sie lassen die Einheit lose, um diese bei Bedarf zu nutzen. Zudem wird die Walze außen angetrieben und mittels Riemenschutz geschützt.

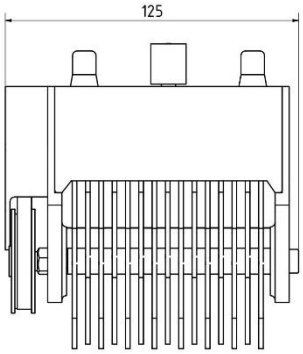

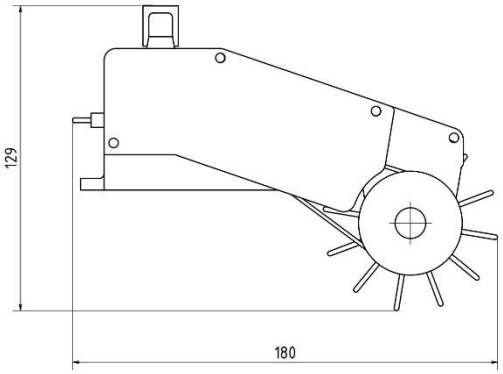

Spur 1: Gesamtbreite 100mm.

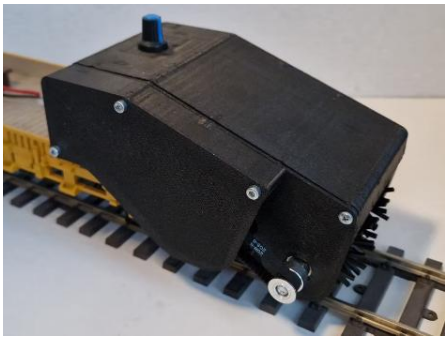

BW4 Einheit **Bausatz** **Art.Nr.** 15411
BW4 Einheit **montiert** **Art.Nr.** 15103

Spur 1 - Bürstenwagen

Die Bürste
Die Borstensträhnen reichen bis auf die Schwellenoberkante und garantieren somit eine gründliche Reinigung.

Zubehör & Ausführungen

Lichtpaket (inkl. Kippschalter)
Die beiden Wechselblinker garantieren Aufmerksamkeit und zeigen, dass es sich um ein Baufahrzeug handelt. **Art.Nr.** 15010

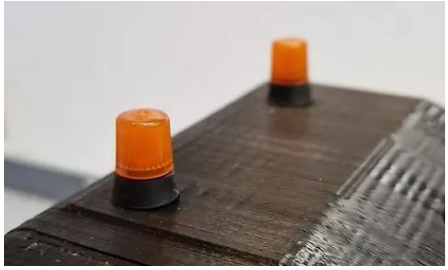

Reinigungseinsatz (inkl. 3 Schwämmen)
Mit diesem Einsatz reinigen Sie Ihre Gleise zusätzlich. Die Montage erfolgt problemlos, unterhalb des Wagens. **Art.Nr.** 15316

Stromversorgung
Für den Antrieb der Bürste kann so gut wie jeder Akku-Typ verwendet werden oder Sie holen sich den Strom über stromleitende Achsen direkt von der Schiene. Mithilfe des eingebauten Potentiometers stellen Sie die Drehgeschwindigkeit individuell ein.

Die Einheit des BW4 kann montiert ausgeliefert oder als Bausatz bestellt werden.

Polier- und Schleiftellerwagen

Poliertellerwagen
Der umgebaute Güterwagon LGB 4030 wird ein Polier- und Schleiftellertellerwagen. Er wird an eine Lok gehangen und die Reinigung kann starten. **Art.Nr.** 15161

Ein rotierender Polierteller poliert bzw. schleift ihre Schienen sauber. Die eingebaute Steuerelektronik ist bis 10 Ampere abgesichert. Die Schleifpadhöhe, also der Abstand zwischen Schienenoberkante und Pad, wird durch Sie, mittels mitgelieferter Unterlegscheiben eingestellt.

Je langsamer sie fahren, desto effektiver werden die Schienen gesäubert. Der Teller ist aus einem weichen, flexiblen Material.

Polier- und Schleiftellereinheit
In dieser Variante ist der Polierteller ein montierbares Nachrüstset für den LGB Wagen 4030, die Endmontage erfolgt durch Sie, nach einer Schritt-für-Schritt Bauanleitung. Durch den direkten Antrieb der vertikalen Einheit wird die Oberfläche der Schiene poliert oder geschliffen.

Ansteuerung
Mithilfe des eingebauten Potentiometers kann die Drehgeschwindigkeit individuell eingestellt werden. **Art.Nr.** 15160

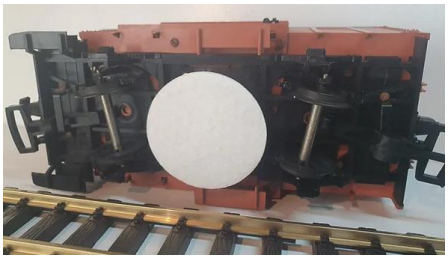

Besonders Highlight
Per Klettverschluss kann auf dem Schleif-Polierteller die eingesetzte Scheibe geändert bzw. gewechselt werden. Zur Auswahl stehen Polierflies- und Schleifscheiben.

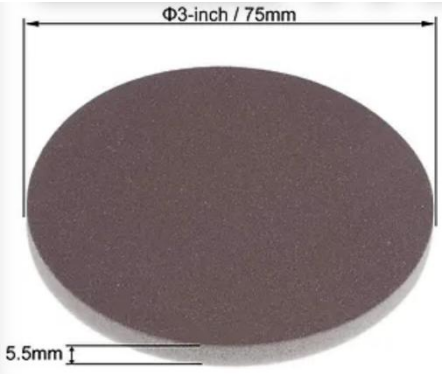

Schleifscheibe Körnung 800-1000
Der Schleifschwamm ist waschbar und wiederverwendbar und kann sowohl bei Nässe als auch bei Trockenheit angewendet werden. Die Schwammstruktur ist zudem leicht und elastisch, geeignet für konkave und konvexe Oberflächen.

Polierfilzfließ
Professionelles Pad aus Nadelfilz mit einer Fasermischung aus thermisch gebundenen Polyester- und Rayonfasern.

Bürstenwagen + Polier- und Schleiftellerwagen

Darf es noch etwas mehr Technik sein?
Dann geben Sie Ihren Bürstenwagen zusätzlich ein Upgrade zu einem Schleif-Polierwagen.
Der Einbau der dazugehörigen Einheit erfolgt mittig im Wagen. Dabei bleibt genügend Platz für die Getriebeeinheit des Bürstenwagens und eines Akkus (Bosch). Beide Einheiten, die Bürsteneinheit sowie die Poliereinheit werden vom selben Akku betrieben. Wahlweise können Schleif- oder Polierpads an den "Teller" befestigt werden. **Art.Nr.** 15319

Lieferumfang
- umgebauter LGB Güterwagen 4030
- Bürsten- und Getriebeeinheit BW3-B
- Schleif- und Poliertellereinheit
- 3x Schleifpad
- 3x Polierfilzpad
- fertig montiert und verkabelt
- ohne Akku und ohne Akkuadapter

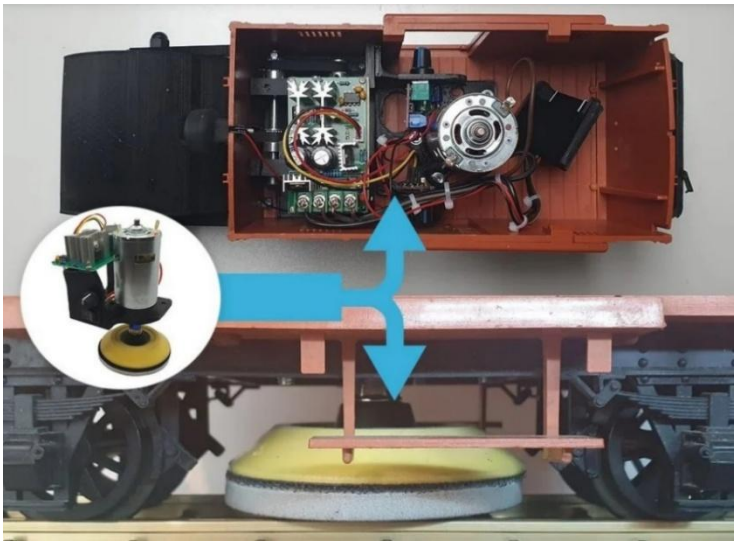

Polierwagen für den LGB 4010 oder 4030

Polierwagen 4010
Fertig umgebauter LGB Wagen mit der angebrachten Poliereinheit. Die Einheit gibt es einmal für den LGB Niederbordwagen 4010 als auch für den LGB Güterwagen 4030. Diese Eigenkonstruktion zur Reinigung der Schienen kann auch als Bausatz erworben werden.

Poliereinheit
Durch den zweifachen direkten Antrieb der vertikalen Bürsten wird die Oberfläche der Schiene sauber poliert. Das Besondere, die Motoren lassen sich in der Höhe einstellen. Somit können Sie den besten Abstand zur Schiene selbst bestimmen.

Basisvariante
Der Polieraufsatz ist eine montierbare Einheit.
- 2x montierte Bürsten und 2x Motoren
- 3D Duck Teile der gesamten Einheit
- Bauanleitung
- Potentiometer (Drehschalter)
- Verbindungselemente, Kabel, ohne Akku

4010 Art.Nr. 15151 **4030 Art.Nr.** 15170

Lichtpakete
Das Modell kann auch noch mit verschiedenen Lichtpaketen ausgestattet werden. Wählbar sind Dachbeleuchtungen, wie ein einseitiges Blinklicht oder zwei Wechselblinker.

Antrieb
Geschoben wird der Wagen durch eine Lok, die Einheit wird mithilfe eines innen liegenden Akkus oder stromleitenden Achsen betrieben.

Schwammeinsatz

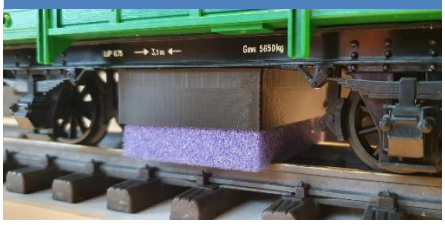

Passend zum Polierwagen gibt es diesen Reinigungseinsatz. Die bereits vorhandenen Schrauben des Wagens an der Unterscheite dienen gleichzeitig zur Befestigung.

Er ist so abgestimmt das ein handelsüblicher Waschschwamm genutzt werden kann. Mit einem leichten Druck auf die Schiene kann somit die Oberfläche gesäubert werden.

LIEFERUMFANG **Art.Nr.** 15316
1-Stück Reinigungseinsatz + 3 Schwämme

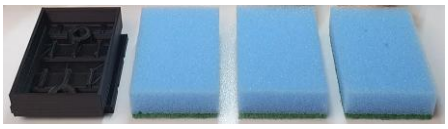

Zubehör & Ausführungen

Rundum Sorglos Set 4010 **Art.Nr**. 15150
In dieser Variante ist der Polieraufsatz bereits auf einem Wagen montiert und es gibt weiteres Zubehör.
- LGB Niederbordwagen 4010
- Reinigungseinsatz 4010 inkl. 3 Schwämmen
- Polieraufsatz 4010 (Basisvariante)
- 2x Ersatzbürsten
- fertig montiert und verkabelt, ohne Akku

Rundum Sorglos Set 1 4030 **Art.Nr**. 15172
In dieser Variante ist der Polieraufsatz bereits auf einem Wagen montiert und es gibt weiteres Zubehör.
- LGB Güterwagen 4030
- Reinigungseinsatz 4010 inkl. 3 Schwämmen
- Polieraufsatz 4030 (Basisvariante)
- 2x Ersatzbürsten
- fertig montiert und verkabelt, ohne Akku

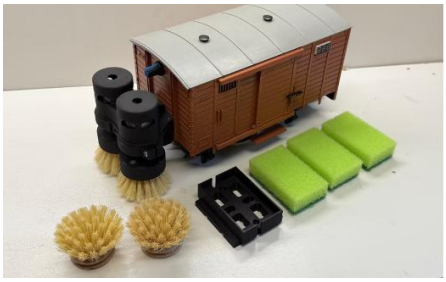

Rundum Sorglos Set 2 4030 **Art.Nr**. 15173
In dieser Variante ist der Polieraufsatz bereits auf einem Wagen montiert und es gibt weiteres Zubehör.
- LGB Güterwagen 4030
- Schleif- und Poliertellereinheit
- Polieraufsatz 4030 (Basisvariante)
- 2x Ersatzbürsten, 3x Polier- 3x Schleifvlies
- fertig montiert und verkabelt, ohne Akku

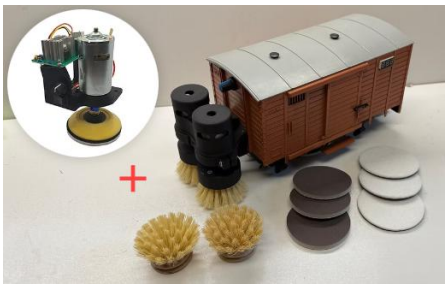

Saugwagen SW1

Der Wagen
Der Name ist Programm. Mit dem Saugwagen SW1 reinigen Sie Ihre Gleise von Staub und Schmutz. Mittels Baukastenprinzip können Sie zwischen verschiedenen Ausstattungsvarianten wählen. Sei es eine Ausführung im unlackierten Holzzustand oder anderen anwählbaren Designvorlagen. Ersatzteile wie Bürsten, Tüten oder Filter werden ebenfalls angeboten. Der SW1 besteht aus Holz (Lasercut) und ist somit vorwiegend für Innenanlagen geeignet. Bei trockenem Wetter steht einem Außeneinsatz nichts entgegen.

Ausstattung
Ein leistungsstarker Motor sorgt für die nötige Saugwirkung, die mittels Saugturbine erreicht wird. Über eine Saugbürste gelangt der Schmutz in den Innenbereich. Hier dient ein eingebauter Filter als Staubbarriere und ein Staubsaugerbeutel als Schmutzfänger.

Außendesign Farbgestaltung
Sie können zwischen zwei Designs wählen, dabei unterscheidet sich die Außenwand und zwischen zwei Standardfarbvarianten wählen.

Stromversorgung
Der Strom kommt über einen innenliegenden 18V/4A Akku, der als Zubehörartikel extra erworben werden kann.

Filter & Beutel
Die dichte Filterwolle im Filter und der Staubsaugerbeutel nehmen alle Schmutzpartikel auf und können problemlos gewechselt werden. Das Dach wird mit Moosgummi abgedichtet, durch die Saugwirkung wird es an den Wagen gezogen.

Saugbürste
Dichte Borsten auf halber Schienenhöhe gewährleisten die geforderte Saugleistung. Die Bürste selbst kann bei Verschleiß abgeschraubt und gegen eine neue ersetzt werden. Über ein gebogenes Rohr gelangt der Schmutz in den Innenbereich des Wagens.

Lasercut - Eigenbau oder fertig montiert
Selbst kleben, löten, sägen und montieren. Bauen Sie ihren Wagen in Eigenregie oder erwerben Sie das fertige Produkt. Alle Teile, die für den Eigenbau notwendig sind, liegen in der Basisvariante (unlackiert) bei. Eine Schritt-für-Schritt Bauanleitung sorgt für einen korrekten Zusammenbau. Die Herstellung der Einzelteile erfolgt im Lasercut- und 3D-Druckverfahren und kann über Steckverbindungen montiert werden. Die Teile sind im Bausatz nicht lackiert, dies muss durch Sie erfolgen.

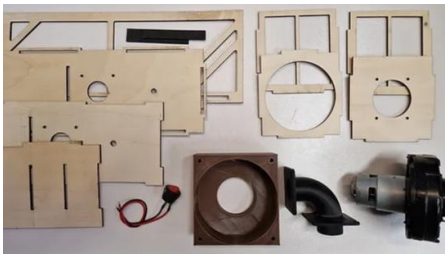

Die Holzplatten sind 3,8 - 6mm dick und können ineinandergesteckt und verklebt werden. Die gelaserten Schnittflächen sind somit herstellungstechnisch dunkel.

Zubehör und Ersatzteile
Ob Rundumleuchte oder Ersatzfilter, alle Information dazu auf meiner Website.

Abmaße

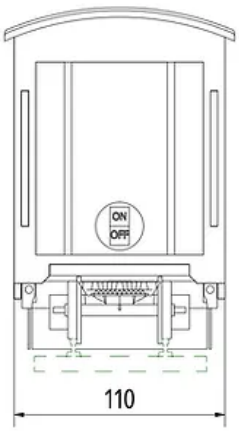

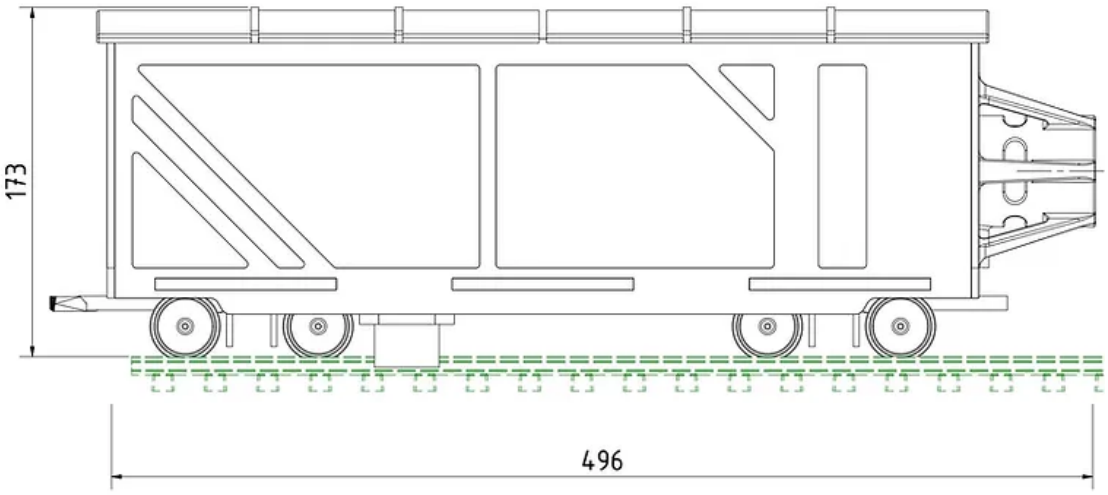

Saugwagen SW2

Der Wagen
Der Saugwagen SW2 ist auf Basis eines LGB Güterwagens 4063 aufgebaut. Er besteht aus 3D-Druck Teilen und wird hinter einer Lok gespannt. Der LGB-Waggon wird so modifiziert, dass aus diesem ein fertiger Saugwagen für Ihre Gartenbahnanlage entsteht. Dieser kann komplett montiert oder als Bausatz erworben werden. Ersatzteile wie Bürsten, Schmutzbehälter oder Filter werden ebenfalls angeboten. **Art.Nr.: 15620**

Ausstattung
Ein leistungsstarker Motor sorgt für die nötige Saugwirkung, die mittels Saugturbine erreicht wird.

Funktion
Über eine Saugbürste gelangt der Schmutz in den Innenbereich des herausnehmbaren Schmutzbehälters. Dieser hat zudem einen eingebauten Filter als Staubbarriere.

Stromversorgung und Ansteuerung
Der Strom kommt über einen innenliegenden 18V/4A Akku, der als Zubehörartikel extra erworben werden kann. Für die Ansteuerung können sie zwischen einem Entladeschutz und/oder einem Drehschalter wählen.

Saugbürste
Dichte Borsten auf halber Schienenhöhe gewährleisten die geforderte Saugleistung. Die Bürste selbst kann bei Verschleiß abgeschraubt und gegen eine neue ersetzt werden. Über ein gebogenes Rohr gelangt der Schmutz in den Innenbereich des Wagens.

Filter & Schmutzbehälter
Die dichte Filterwolle im Filter nimmt alle Schmutzpartikel auf und kann problemlos gewechselt werden. Zusätzlich befindet sich eine Moosgummiabdichtung am Dach des herausnehmbaren Schmutzbehälters, diese liegt dabei im Saugwagen lose auf und wird durch die Saugwirkung an den Behälter gezogen.

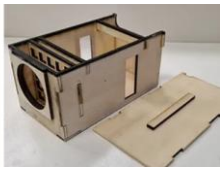

Bausatz
Per einer Schritt-für-Schritt Bauanleitung wird aus Ihrem LGB Güterwagens 4063 ein Saugwagen SW2. Selbst bohren, sägen, löten, kleben und montieren. **Art.Nr.: 15621**

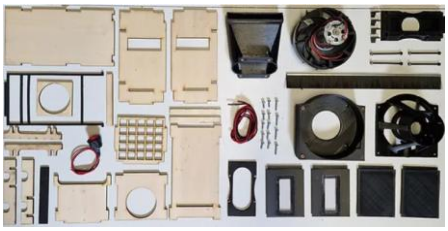

Scheiben und Bügel für Schiebetüren
Schauen Sie durch den Wagen und prüfen Sie, wie voll der Schmutzbehälter ist. Diese Option ersetzt die Standardblenden durch Blenden mit einem Loch inkl. der passenden Scheiben. Die Schiebetüren werden mit einem neuen Bügel fixiert, da das Dach des SW2 nicht mehr festgeschraubt wird, sondern lose aufliegt.

Abmaße

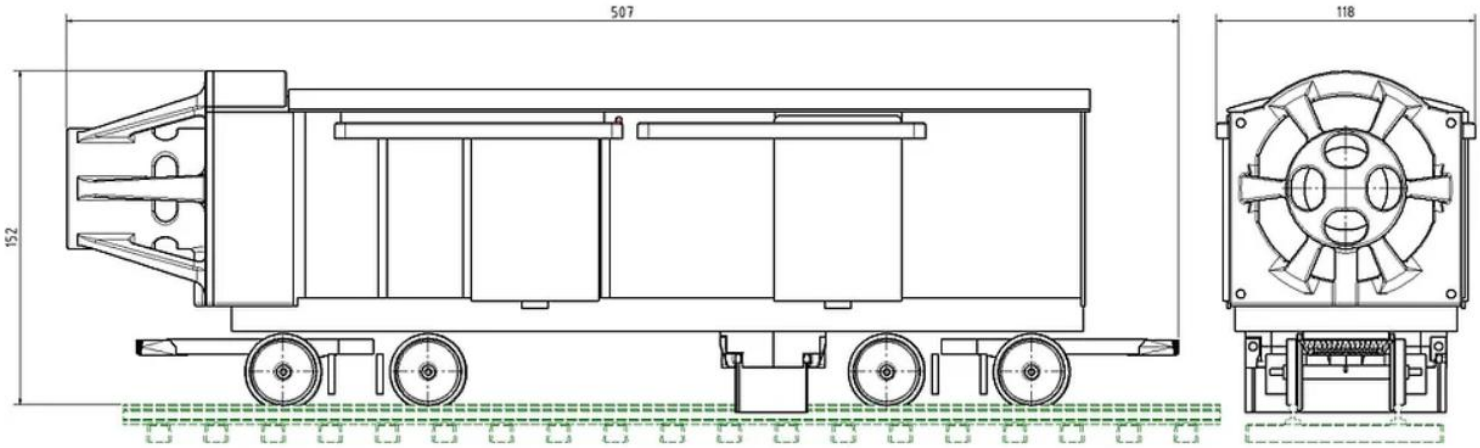

Betonelemente

Für die Gestaltung im Außenbereich

Mit dem wetterfesten Werkstoff lässt sich die Gartenbahnanlage wunderbar erweitern. Egal ob Tunnelportal, Arkadenmauer, Pfeiler oder Brückenköpfe, jedes dieser Objekte wird Ihre Gartenbahn bereichern.

Alle Betonsegmente sind bei Auslieferung **nicht** imprägniert. Dies kann aber als Zusatzoption bei Bestellung gewählt werden.

Tunnelportale

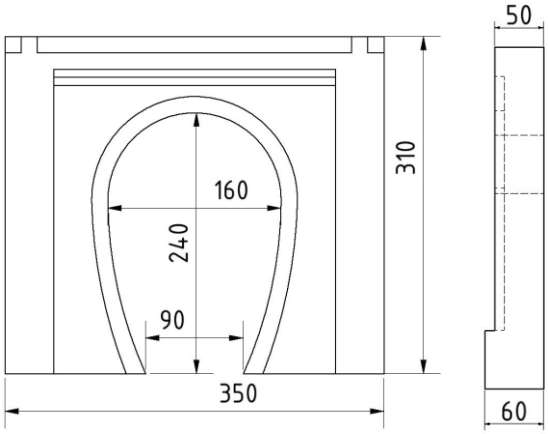

Variante 1, Rundbogen
Art.Nr.: 13001

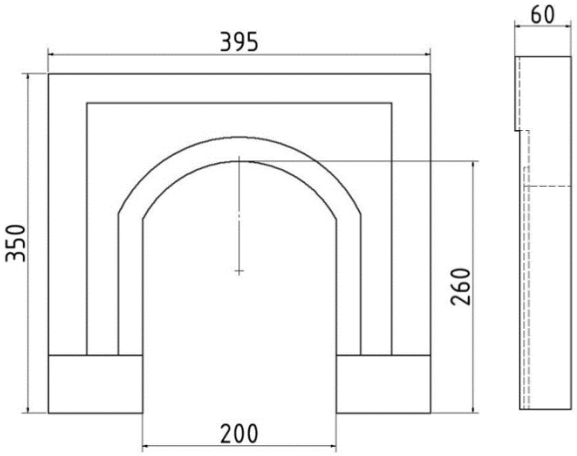

Variante 2, Gerader Bogen
Art.Nr.: 13025

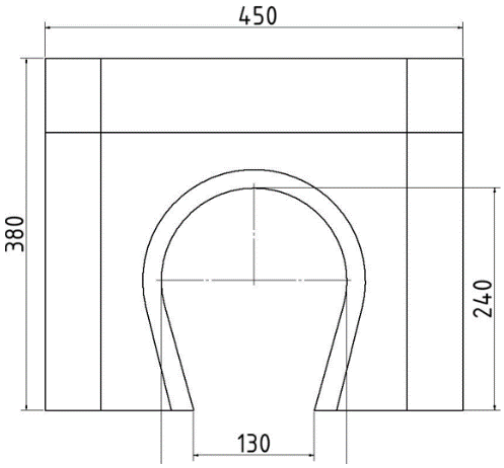

Variante 3, Rundbogen groß
Art.Nr.: 13027

Information
Die Tunnelportale können mit oder ohne Grundierung / Farbe bestellt werden. Die Standard-Ausführung ist die reine Beton-Variante. Durch die Aneinanderreihung von anderen Betonelementen, ergibt sich ein schönes Gesamtbild.

Brückenkopf

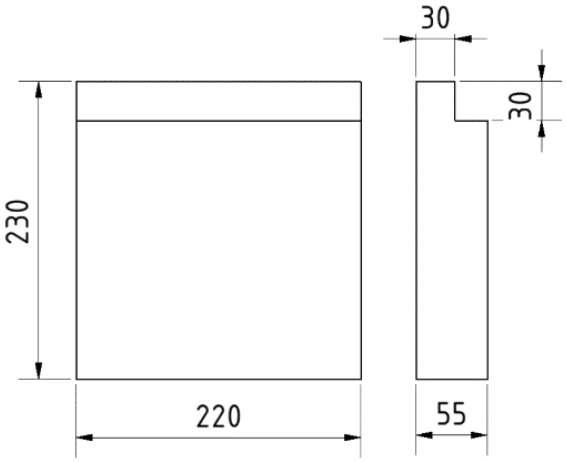

Brückenkopf klein
Der Brückenkopf passt in seinen Dimensionen perfekt für die angebotene Stahlträgerbrücke.

Art.Nr.: 13005

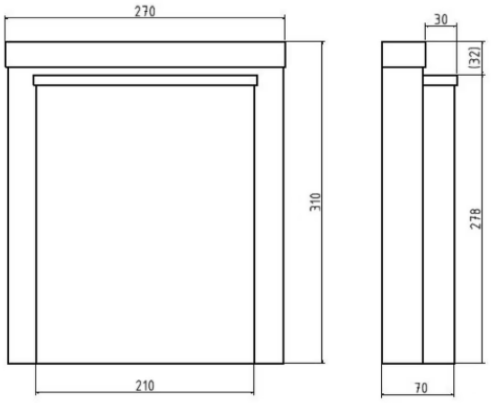

Brückenkopf groß
Mit der größeren Variante des Brückenkopfes haben sie ausreichend Höhe um jede Durchfahrt zu gewährleisten.

Art.Nr.: 13034

Steinbogenbrücke

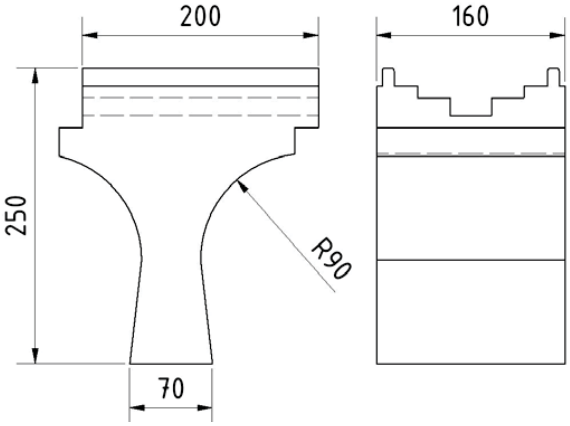

Mittelteil
Am Sockelbeginn befindet sich ein 1cm – 2cm dicker extra Absatz. Dieser soll zur Befestigung im Erdreich oder zur separaten Betonierung im Erdgrund dienen. Auf Wunsch kann hier auch eine plane Fläche hergestellt werden.

Art.Nr.: 13010

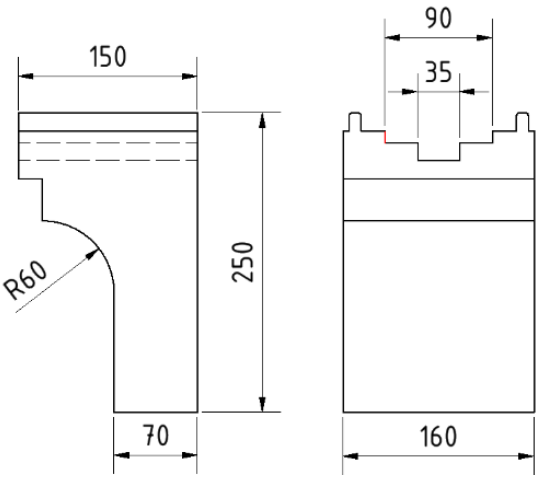

Endstück Rechts
Durch das ineinanderstecken der einzelnen Brückensegmente, kann schnell eine beliebige Länge erreicht werden. Durch den Absatz liegt immer ein Segment auf dem anderen.

Art.Nr.: 13025

Bahnsteige

Gerade

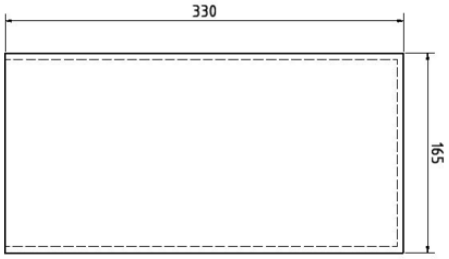

Mindestens zwei Stück ergeben einen zusammenhängenden Bahnsteig, oder reihen Sie mehrere hintereinander an.

Art.Nr. 13030

Noch mehr Varianten sind in Planung. Zum Beispiel soll ein Bahnsteigsegment für eine LGB Radius R3 Kurve kommen.

Stützmauer

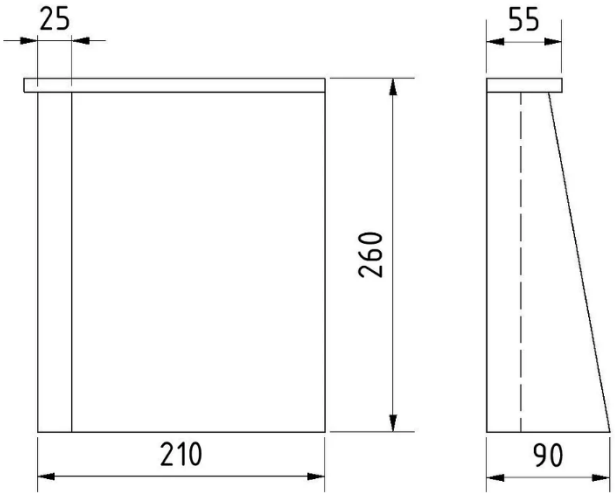

Variante Links
Die Stützmauer ist so konstruiert, dass man sie perfekt an das angebotene Tunnelportal oder den Arkadenmauern ansetzen kann, sie reiht sich somit harmonisch in andere Betonsegmente ein.

Art.Nr. 13020

Brückenpfeiler

Variante Stein **Art.Nr.** 13012
Der Unterschied zur Standard-Variante ist klar durch seine Steinstruktur zu erkennen.

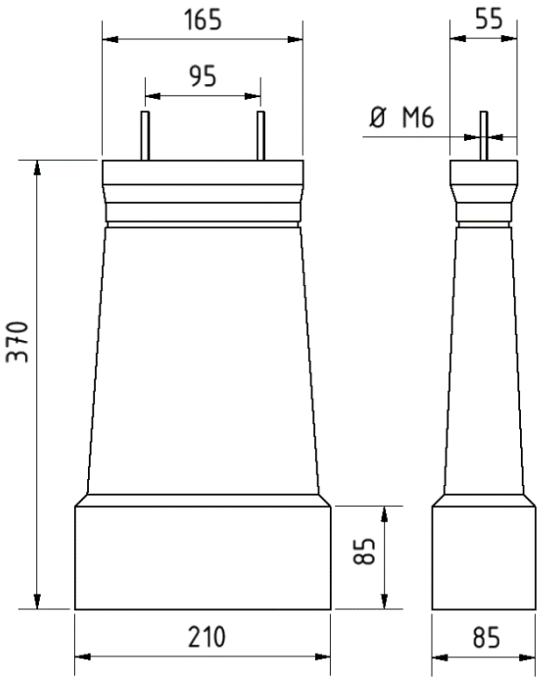

Variante glatt
Der schmale Brückenpfeiler als „glatte" Variante, er passt perfekt zur angebotenen Stahlträgerbrücke. Zwei Gewindespitzen Ø6mm dienen als Brückenbefestigung.

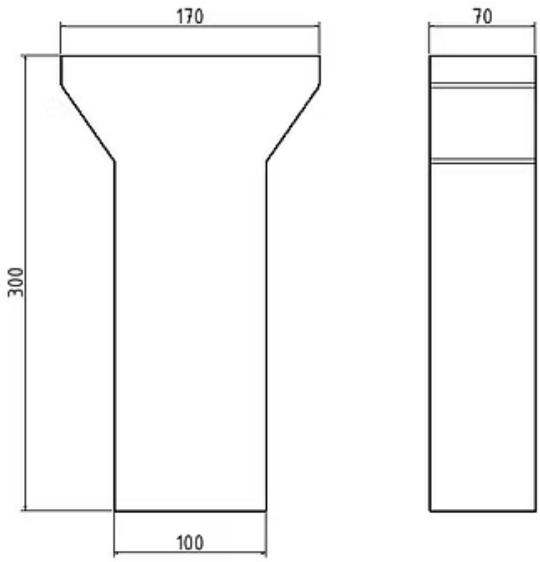

Variante schmal, glatt
Schlichtes, schmales Design, perfekt um enge Passagen zu überbrücken. Am Kopfteil schauen 2 Gewindestangen M6 zur Befestigung von Brückensegmenten heraus. **Art.Nr.** 13035

Gussform

Ein alternatives Produkt wäre die passende Gussform zum Brückenpfeiler zum selber gießen. **Art.Nr.** 12852

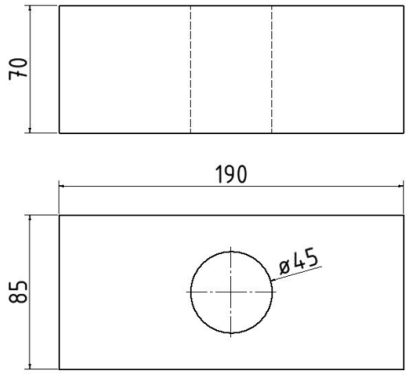

Variante Stein, klein
Klein aber fein. Die Mini-Variante eines Pfeilers. Perfekt dafür, um kleine Brücken zu realisieren.

Art.Nr. 13006

Arkadenmauern

Serie „Bogenwand“

Bogen geschlossen, glatt **Art.Nr.** 13008

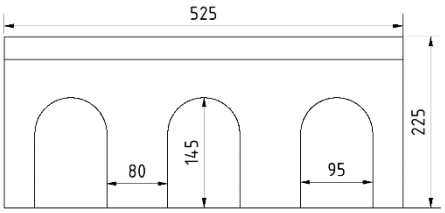

Bogen geschlossen, Ziegel **Art.Nr.** 13009

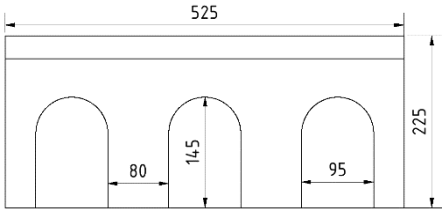

Bogen offen, Ziegel **Art.Nr.** 13013

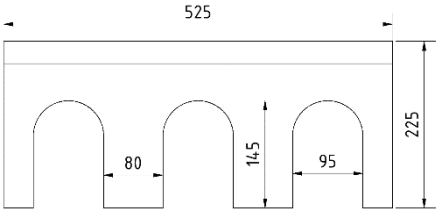

Serie „Mauer“

Stützmauer, Ziegel **Art.Nr.** 13007

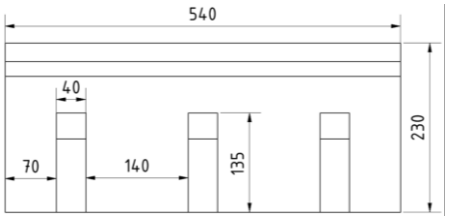

Steinbogen **Art.Nr.** 13029

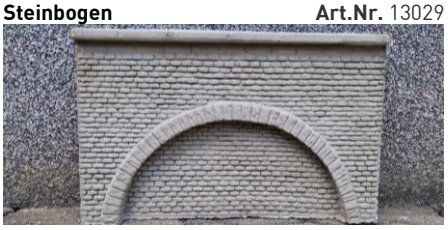

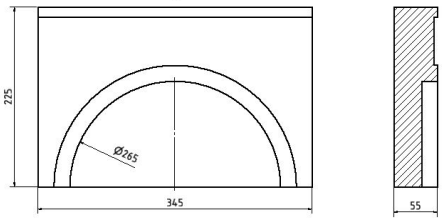

Bogen, Ziegel, klein **Art.Nr.** 13026

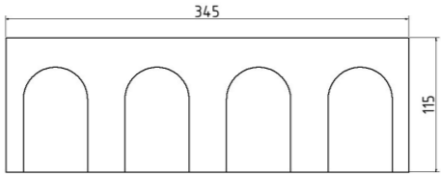

Serie „Große Wand“

Großer Bogen offen **Art.Nr.** 13031

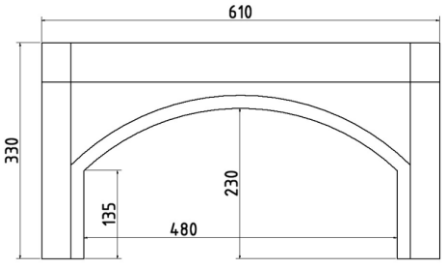

Großer Bogen geschlossen **Art.Nr.** 13032

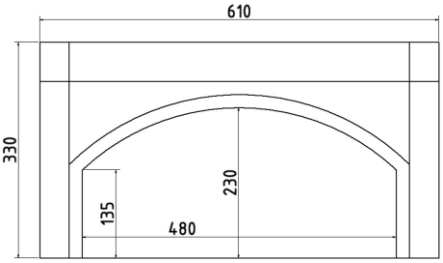

Information

Durch die glatte Außenseite aller Arkaden, sind die Elemente individuell erweiterbar und lassen sich gut zusammenstellen.

Einzig allein die Serie „Große Wand“ besitzt eine seitliche Steinstruktur. Sie können deswegen auch gut für Endstücke verwendet werden.

Aluminium-Produkte

Ich biete verschiedene Produkte aus Aluminium an.

Soll Ihre Gartenbahn ein Tal, eine Straße oder ein weiteres Gleis überqueren? Soll Sie dazu dienen Ihre Anlage interessanter zu gestalten? Wenn ja, dann ist diese genietete Alu-Brücke ein beeindruckender Blickfang und ein eindrucksvolles Modell dazu.

Da es sich bei diesen Produkten um Einzelanfertigungen handelt, werden die Brücken nur auf Bestellung gefertigt, mit einer Bearbeitungszeit von 20 Tagen.

Stahlträgerbrücke

Abmaße

Stahlträgerbrücke, montiert, unlackiert
Art.Nr.: 11001

Stahlträgerbrücke, BAUSATZ, unlackiert
Art.Nr.: 11006

Abmaße

Länge	1000 mm
Breite	224 mm
Höhe	235 mm
Durchfahrtshöhe	211 mm

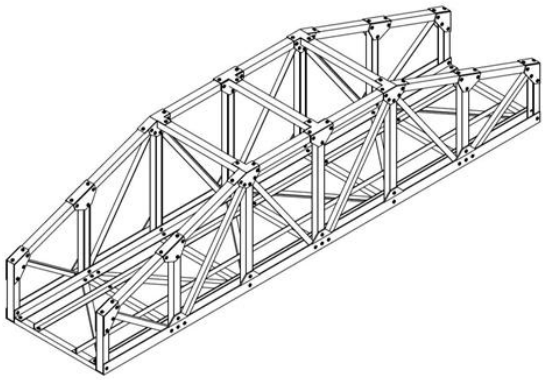

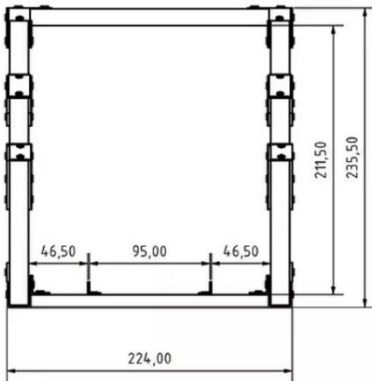

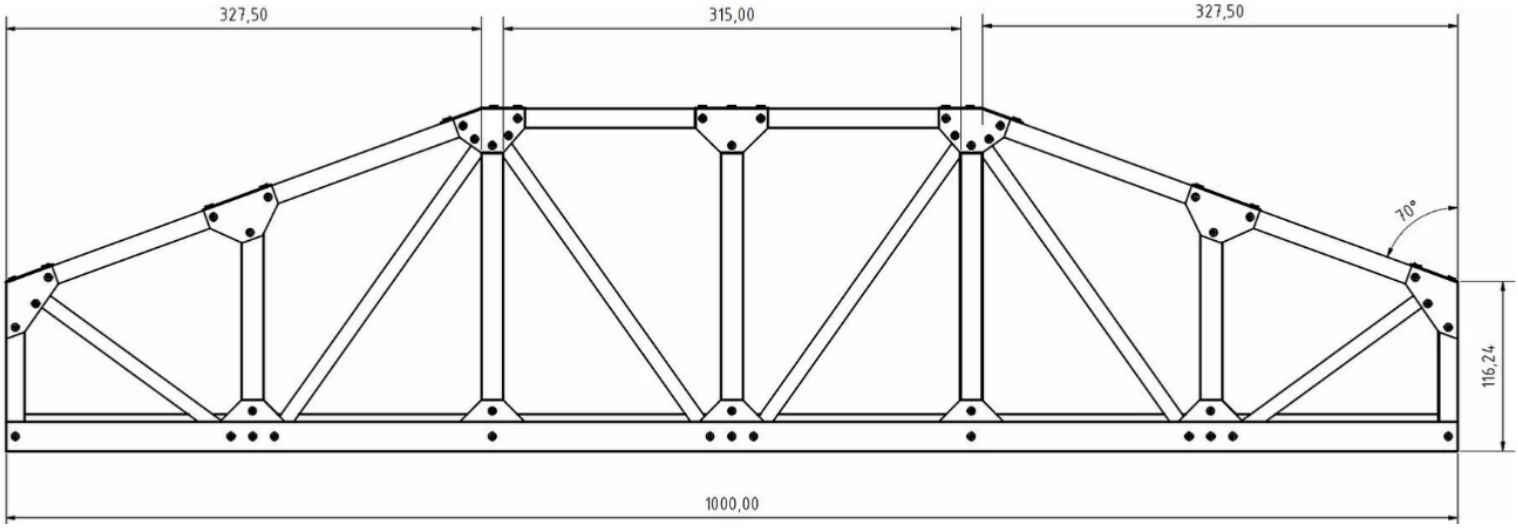

Die Brücke wird als Bausatz oder komplett montiert angeboten und wird aus genieteten Alu-Profilen und gelaserten Knotenblechen hergestellt. Sollte der Bausatz gewünscht sein, bedeutet dies, die Endlängen müssen nach einer Bauanleitung selbst gesägt und gebohrt werden. Jede Brücke wird speziell für Sie gefertigt und ist im Auslieferungszustand unlackiert. Auf Wunsch ist eine Lackierung möglich, hier können Sie zwischen den RAL-Farben wählen. Mehrere Brückensegmente hintereinander geben Ihrer Gartenbahn den besonderen Hingucker.

Kurvenbrücke

Segment
Genietet, gelasert und gebogen – das sind die wichtigsten Eigenschaften dieser Kurvenbrücke. Hergestellt aus 1,5mm dicken Aluminiumplatten, bildet die Einheit eine solide Auflage für eine Kurven. Zusätzlich kann sie aus mehreren Segmenten zu einem größeren Radius zusammengesetzt werden. Basis hier ist eine LGB Radius 3 Schiene.

LGB R3 Segment
1 Stück R3-Kurve passt auf einem Segment
Art.Nr.: 11011

Bausatz R3-Brücke
Das Segment gibt es auch als Bausatz. Selbst Sägen, Nieten oder bohren.
Art.Nr: 11022

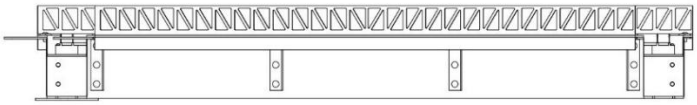

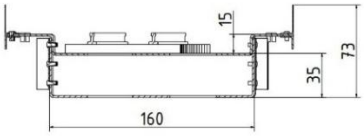

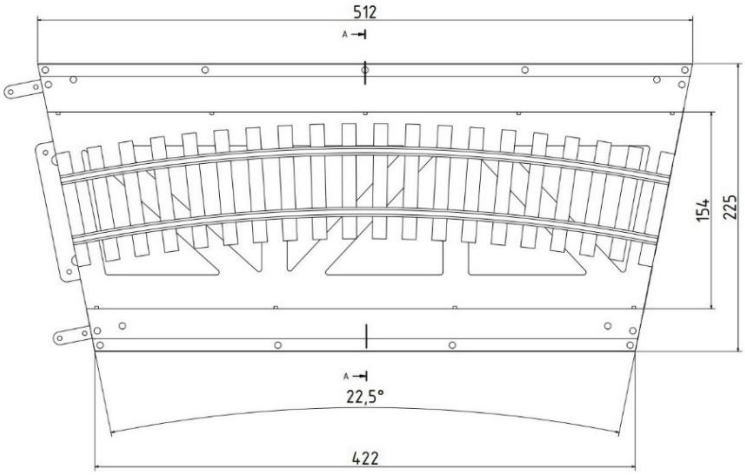

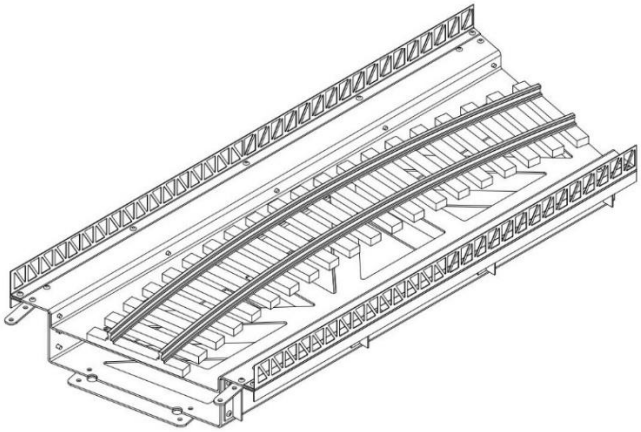

Brücken nach Maß und individueller Farbwahl

Parallelträgер

Trapezträger

Parabelträger

Fischbauchträger

Lassen Sie bauen!
Bestimmen Sie Ihre Wunschbrücke. Wählen Sie zwischen den vorgegebenen Formen oder fertigen Sie eine Maßskizze an. Die Abmaße wie Länge, Breite und Höhe sind dafür natürlich Grundvoraussetzung.

Farbwahl
Pulverbeschichtung inkl. Grundierung in gewünschter RAL-Farbe möglich.

SALATSCHÜSSELLAMPE

Bahnhofsleuchte „Salatschüssel“
Das Modell besteht aus der markanten „Salatschüssel, der Lampenschirm der Bahnhofsleuchte. Hier integriert ist eine vormontierte LED mit gelbem Licht. Sockel, Schaltkasten sowie der Lampenschirm bestehen aus Kunstharz. Edelstahlschrauben dienen zur Befestigung und halten den 400mm hohen lackierten Aluminiumstab.

Als Bausatz oder komplett montiert verfügbar. Auch im günstigeren **4er-Set** erhältlich.

Art.Nr.- Bausatz: 12035
Art.Nr.- Montiert: 12034

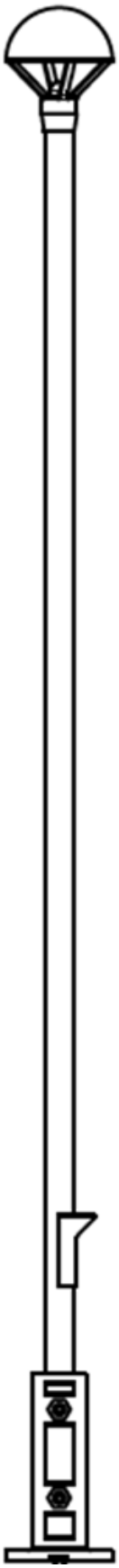

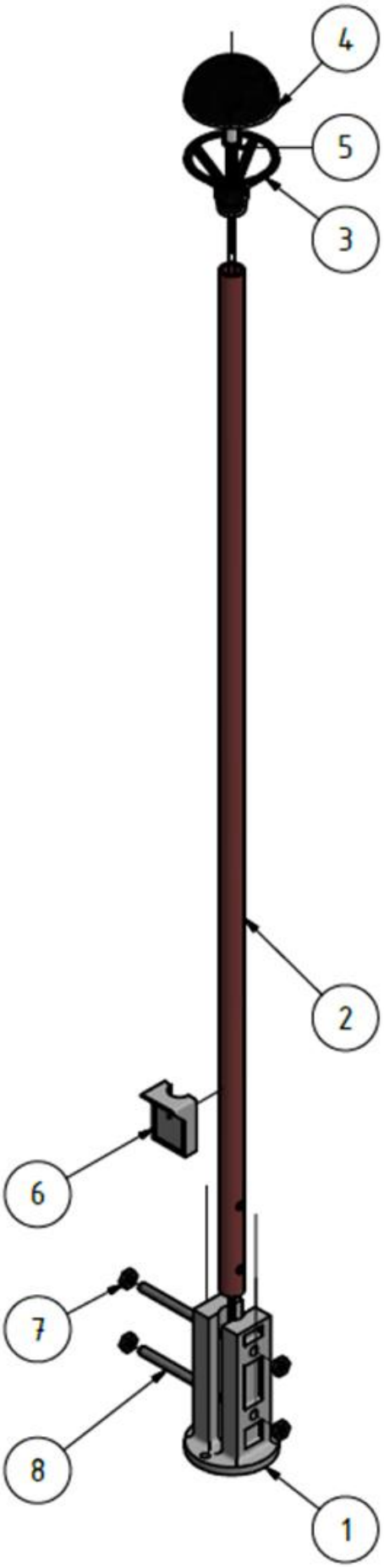

DDR BG2 Lampe

Die BG2 ist wohl eine der typischsten Lampen die auf Industriegebieten der ehemaligen DDR vorkamen. Der VEB Narva Kombinat Berliner Glühlampenwerk war der zentrale Hersteller für Leuchtmittel, insbesondere Glühlampen, in der Deutschen Demokratischen Republik. Der Handelsname Narva setzt sich zusammen aus den Abkürzungen „N“ für Stickstoff, „Ar“ für Argon und „Va“ für Vakuum.

Eine kräftige LED 12V "warmweiß" mit Vorwiderstand ist eingebaut. Der Mast besteht aus Aluminium und der Lampenschirm + Betonhalter aus Kunstharz. Die Befestigung zwischen Mast und Betonhalter besteht aus Edelstahlschrauben. Der VEB Schriftzug befindet sich im Lampenschirm. Es gibt mehrere Varianten: fertig montiert oder als Bausatz, einzeln oder im preisgünstigeren Set.

Ausführungen

1-armig
Art.Nr.: montiert 12801
Bausatz 12811

2-armig
Art.Nr.: montiert 12802
Bausatz 12812

2-armig 90°
Art.Nr.: montiert 12823
Bausatz 12803

3-armig
Art.Nr.: montiert 12824
Bausatz 12804

5-armig
Art.Nr.: montiert 12805
Bausatz 12815

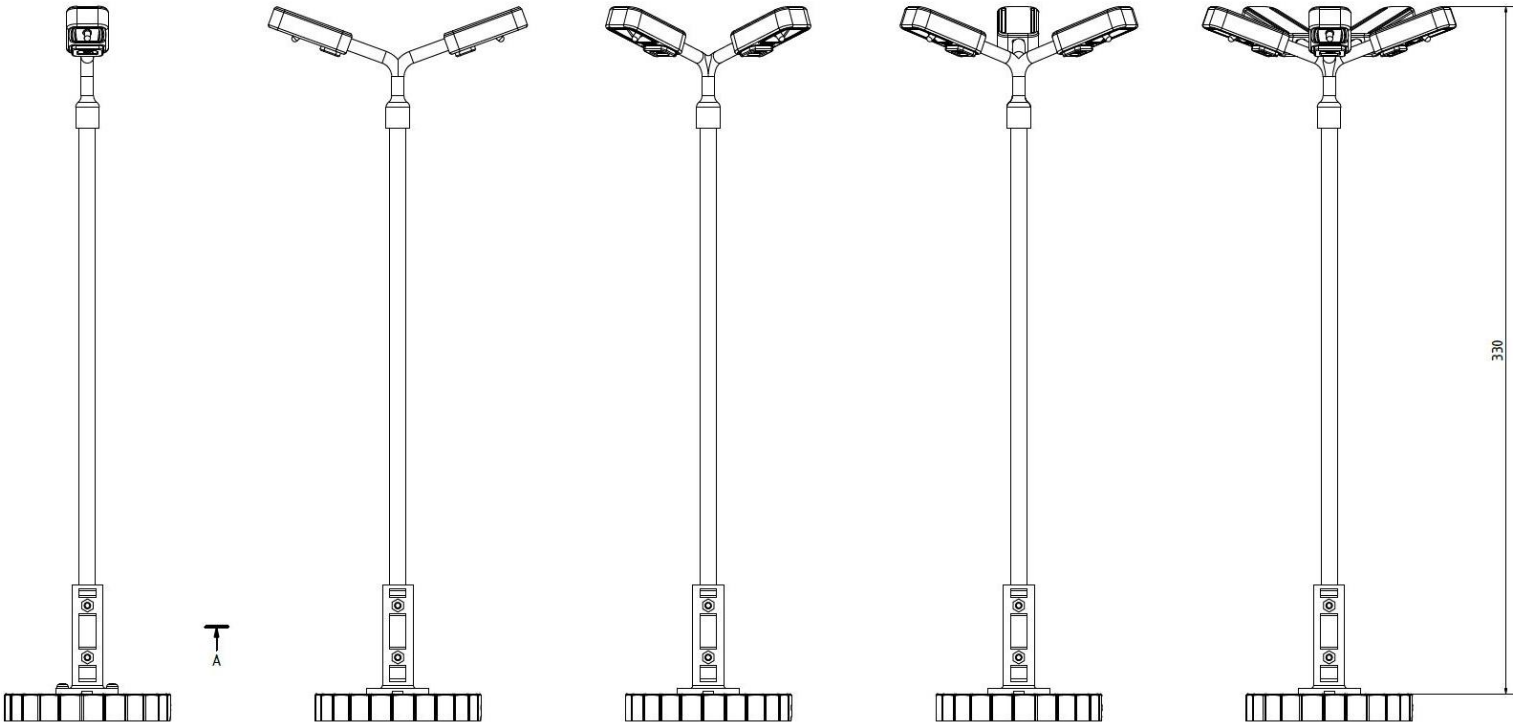

BG2 Wandlampe

Art.Nr.: montiert 12841
Bausatz 12842

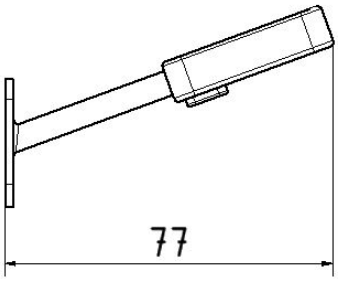

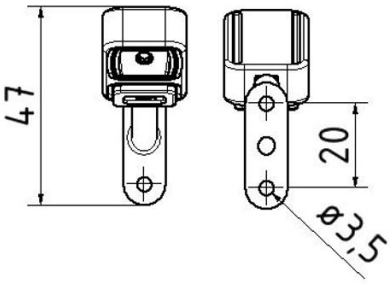

Tropfenlampe

Die "Tropfenlaterne" ist wohl eine der typischsten Lampen aus der ehemaligen DDR, die heute noch in Stadtbildern zu sehen sind.

Hier im Angebot ist ein Nachbau in der Spurgröße G. Eine kräftige LED 12V "warmweiß" oder "kaltweiß" (wählbar) mit Vorwiderstand ist eingebaut. Der Mast besteht aus Aluminium und der Lampenschirm aus Kunstharz (Resin). Die Gesamthöhe beträgt 350mm. **Art.Nr.** 12844

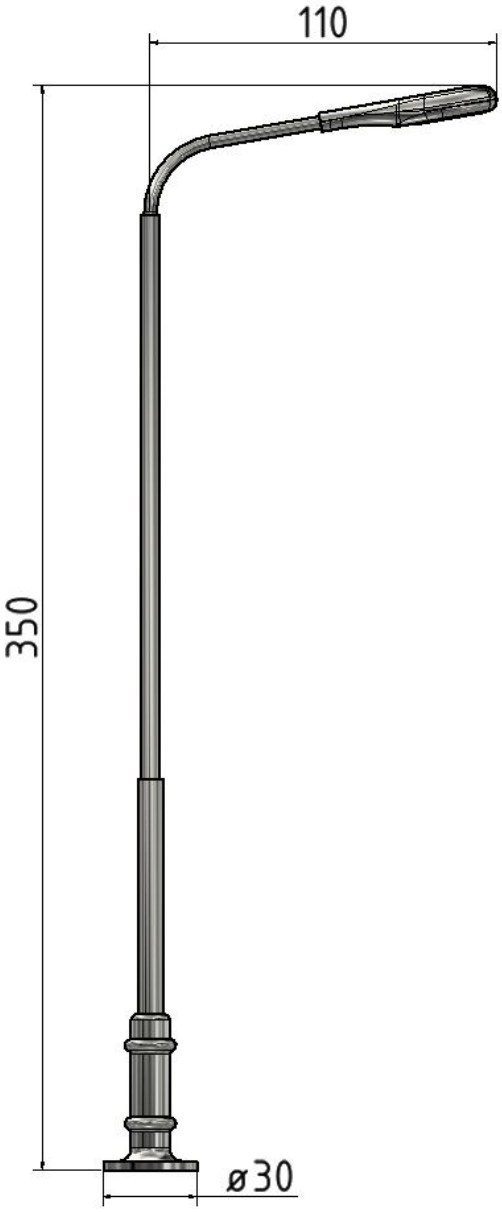

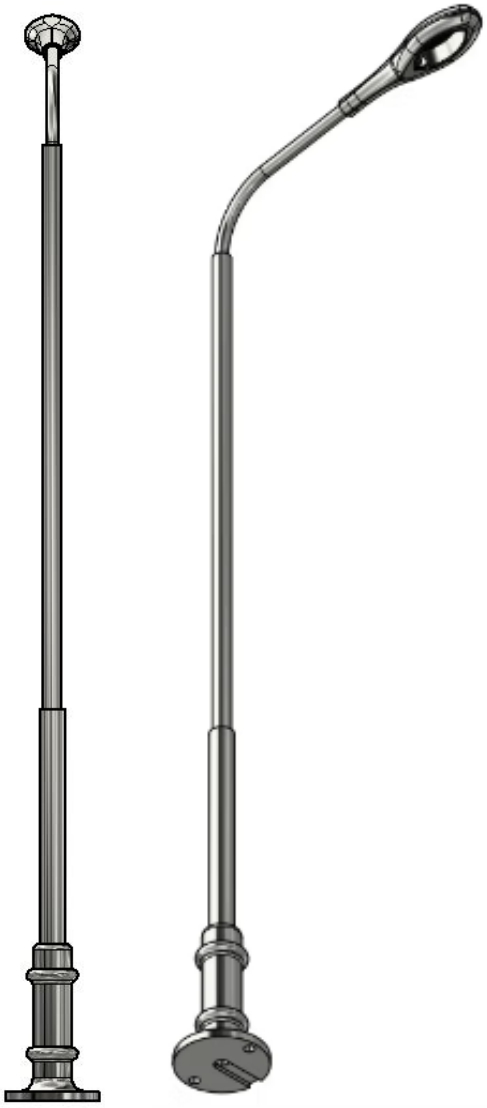

Lampensockel

Für meine angebotenen Lampen gibt es verschiedene Sockel für den besseren Halt auf dem Boden. Die Kabel können zudem unter dem Sockel verdeckt werden.

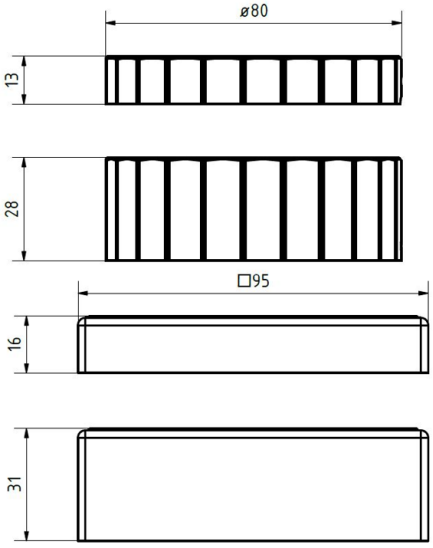

Rohteile

Für den Eigenbau von Lampen, biete ich die Rohteile der DDR-BG2 und Tropfenlampe an. Schaut dazu gern auf meine Internetseite.

Winterspass

Schneeschild 2-teilig

Es handelt sich hierbei um einen Bausatz, passend zur LGB Lok 2090. Das Schneeschild wird an das Gehäuse der Lok befestigt. Dazu gibt es einen speziellen Adapter der an die vordere Verkleidung der Lok mondiert wird. Die vorhanden Schrauben von der Lok werden durch längere ersetzt, dadurch wird der Adapter direkt an das Gehäuse geschraubt.

Ausrichtung
Das Schild kann in 3 verschiedenen Positionsmöglichkeiten eingestellt werden.

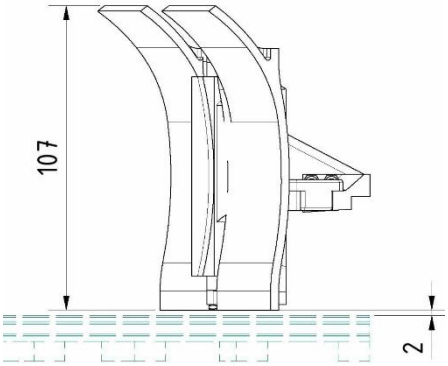

Lieferumfang
- Schneeschild 2 teilig + Stegbügel
- Adapter
- Edelstahlschrauben + Muttern
- Abstandshalter 2x kurz, 1x Lang

Art.Nr. 12201

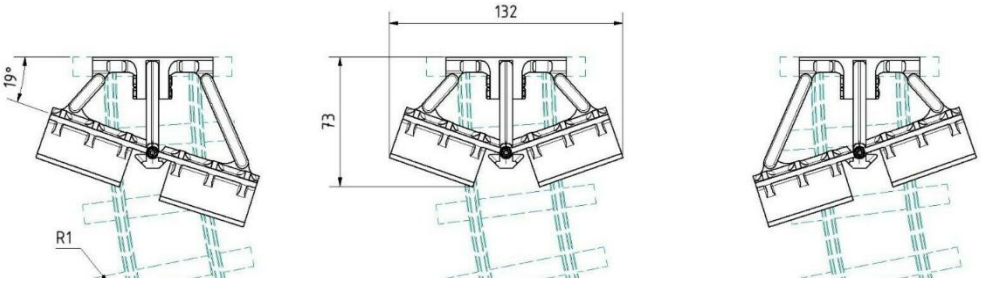

Schneepflug BW2

Auf Wunsch kann der Bürstenwagen BW2 mit einem Schneeschild ausgestattet werden. Dieser Zubehör-artikel wird durch den Ausbau der Walze ersetzt. Die Aufhängung der Bürstenwalze, dient somit gleichzeitig zum fixieren des Schneeschildes. Er kann somit nicht nur als Bürstenwagen, sondern auch als Schneepflug genutzt werden.

Selbstfahrend oder mit Unterstützung für größere Schneemassen. Der BW2 ist ein kleines Multitalent. **Art.Nr.** 15007
.

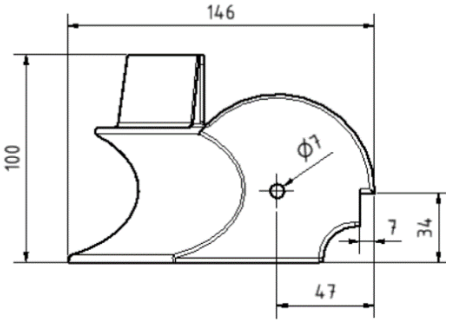

Schneeschild Gummilippe

Es handelt sich hierbei um ein Schneeschild mit einer Gummilippe + Adapter. Der Adapter A1 oder A2 wird mit der Lok oder dem Wagen befestigt. Die vorhandene Kupplung wird dabei durch den Adapter ersetzt. Das Schneeschild wird an dem Adapter geschraubt und kann zusätzlich individuell eingestellt werden.

Adapter
Da Wagen und Loks unterschiedliche Kupplungen besitzen, gibt es die Auswahl zwischen den Adapter A1 oder A2.

Vorteil Gummilippe
Die Gummilippe drückt mit einer vordefinierten Vorspannung auf das Gleisprofil. Dadurch wird nicht nur der gesamte Schnee vom Gleis entfernt, sondern auch die Gleisoberfläche trockengewischt (ähnlich Scheibenwischer-prinzip). Hiermit wird nicht nur die Traktion, sondern auch die Stromaufnahme verbessert.

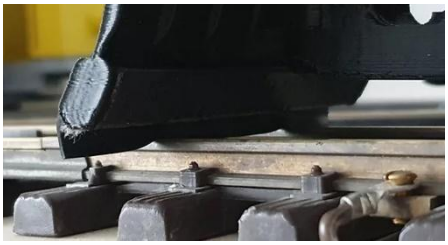

Art.Nr. 12202

Schneepflug V1

Der Schneepflug wird mittels eines Adapters an die Lok geschraubt. Die vorhandene Kupplung wird dabei ersetzt. **Art.Nr.** 12203

Er kann zusätzlich mit einer Rundumleuchte ausgestattet werden, inklusive Batteriefach und Batterien. **Art.Nr.** 12204

Schneeschleuder / Schneefräse

Die Schneefräse - komplett
Für den LGB Wagen 4030 - 4035 gibt es diese Eigenkonstruktion als Komplettangebot oder als Nachrüstset. Durch ein Getriebe im Inneren wird die Schneefräse angetrieben und beseitigt den lästigen Schnee auf Ihren Gleisen.

Funktion
Die Schneefräse wird vor einer Lok gespannt und geschoben. Über einen Drehschalter wird das rotierende Flügelrad aktiviert.

Stromversorgung
Für den Antrieb der Fräse kann so gut wie jeder Akku-Typ verwendet werden. Hier im Beispiel ist ein 18V Akku verbaut. Je nach Stärke des eingesetzten Akkus rotiert die Fräse sehr leistungsstark. Mithilfe des eingebauten Potentiometers kann die Drehgeschwindigkeit individuell eingestellt werden. Aber Vorsicht, es ist kein Spielzeug mehr, sondern ein Werkzeug für den Gartenbahner.

Basisvariante

In dieser Variante ist die Schneefräse ein montierbares Nachrüstset für den LGB Wagen 4030 - 4053, die Endmontage muss nach Anleitung von Ihnen erfolgen. **Art.Nr.** 15715

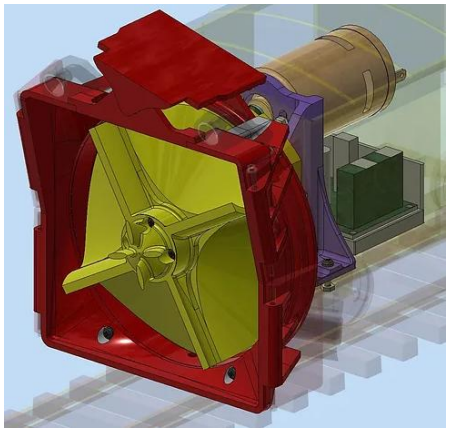

Lieferumfang
Bausatz Schneefräse
- 1x Bausatz Schneefräse
- 3D Duck Teile der gesamten Einheit
- 1x Getriebeeinheit mit Motor
- Potentiometer (mit 10A Sicherung)
- Verbindungselemente, Kabel
- Bauanleitung (Bausatz)
- Kippschalter (NOT-AUS-Schalter)
- ohne Akku, ohne Wagen

Zubehör

Lichtpaket
Als Zusatzoption gibt es diese zweifach an der Front angebrachten Scheinwerfer, die Ihren Arbeitsbereich perfekt ausleuchten. Der dazugehörige Kippschalter befindet sich im Inneren des Wagens.

Gummilippe
Sie ist elastisch und an der Unterseite der Schneefräse angebracht und sorgt für eine bessere Traktion der schiebenden Lok. Mit einer vordefinierten Spannung drückt die Gummilippe auf die Gleise.

Klappen
Vier Klappen, die individuell eingestellt werden können, garantieren, dass der gesamte Schienenbereich vom Schnee entfernt wird

Rauchgenerator und Rundumleuchte
Auf dem Dach kann zusätzlich ein Rauchgenerator oder eine Rundumleuchte montiert werden. Diese im Einsatz sprechen für sich selbst, vergleichbar mit der echten Dampfschneeschleuder, die Xrot.

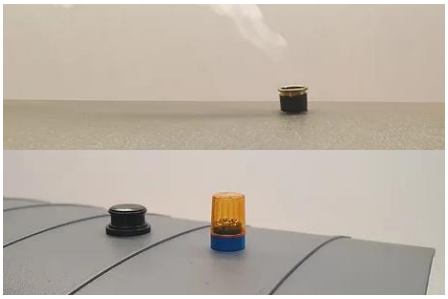

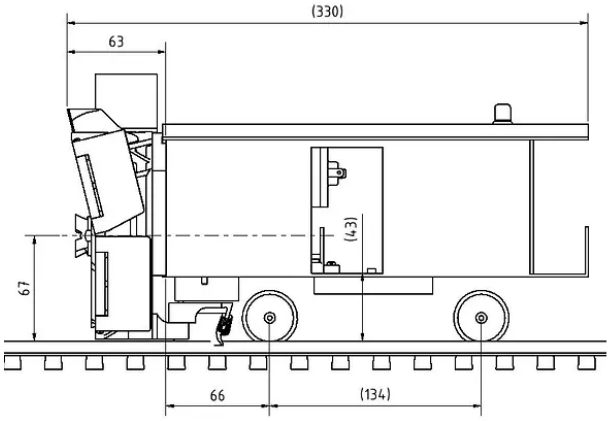

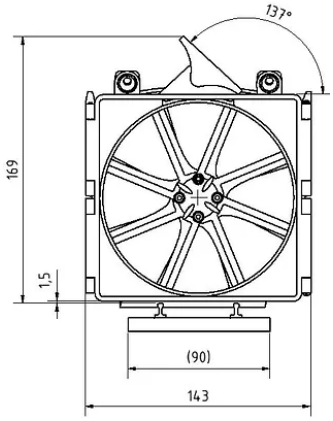

Eigenbauten

Akkulok

Das Fahrzeug – Klein aber Fein
Das Akkuschleppfahrzeug EL 16 wird zur rationellen Gestaltung der Verschiebearbeiten in Bahnbetriebswerken, zum Umsetzen von Triebwagen, Diesel- und Dampflokomotiven sowie zum Bewegen vor Elektrolokomotiven bei fehlender oder abgeschalteter Fahrleitung eingesetzt. **Art.Nr.** 15810

Ausstattung
Das 1,6kg Modell gibt es in der analogen oder digitalen Ausführung und wird mit originalen LGB Bügeln ausgestattet. Die digitale Version besteht aus einen Sounddecoder mit Lautsprecher und Pufferspeicher.

Farben
Die Farben des Gehäuses sind frei wählbar und nach Kaufabwicklung per Mail mitzuteilen. Die möglich Varianten sind grün, weiß und rot.

Lichtpakete
Das Modell kann auch noch mit verschiedenen Lichtpaketen ausgestattet werden. Wählbar sind Dachbeleuchtungen, wie ein einseitiges Blinklicht oder zwei Wechselblinker. Auch gern genommen wird das Akku-Lok Lichtpaket, bestehend aus einer Innenraumlampe mit sitzender Figur im Führerstand, sowie einer Front- und Heckbeleuchtung bestehend aus einer DUO LED in weiß und rot.

Schienentraktor

Das Original
Der Breuer Lokomotor ist ein 1913 von der Maschinen- und Armaturenfabrik H. Breuer & Co., entwickeltes leichtes Rangierfahrzeug mit Verbrennungsmotor. Zwischen 1914 und 1957 wurden vermutlich mehr als 1000 Stück der verschiedenen Typen gebaut. Die Zugkraft dieses Lokomotors betrug je nach Typ 80 bis 500 Tonnen.

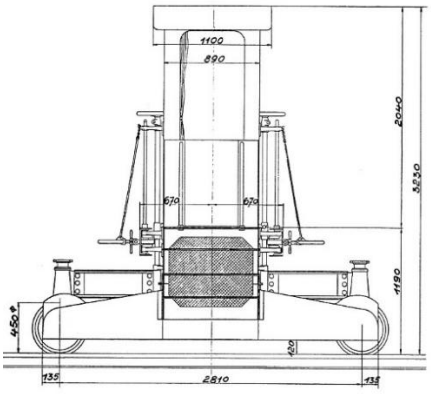

Das Modell
Unser Fahrzeug ist genau so stark wie sein Vorbild. Mit einer extra dafür entwickelten vertikalen Antriebseinheit kann er jeden Wagen in die richtige Position ziehen. Im original hebt er den Wagen, unser Traktor ist mit einer Standard Kupplung ausgestattet.

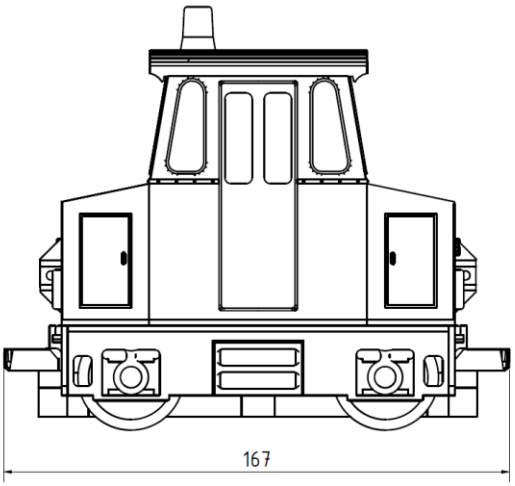

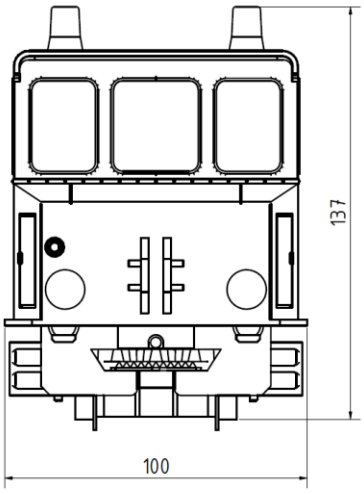

Es wird zwei Varianten des Schienentraktors in unterschiedlichen Farben geben. Eine offene Version mit Figur und eine geschlossene.
Art.Nr. geschlossen: folgt
Art.Nr. offen: folgt

Grenzturm

Das Modell
Die Nachbildung besteht aus 3D-Druck und kann modular erweitert werden. Eine Leiter mit klappbarer Austrittsluke ist im oberen Bereich angebracht. Der Innenraum ist mit Plexiglasscheiben einsehbar und kann mit weiteren Paketen ausgestattet werden.
Art.Nr.: 12871

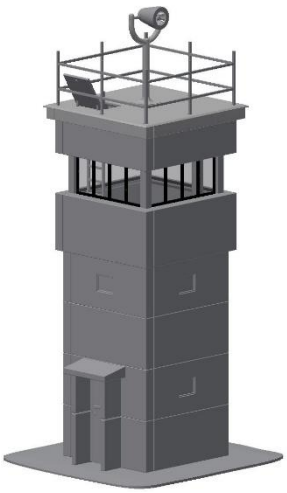

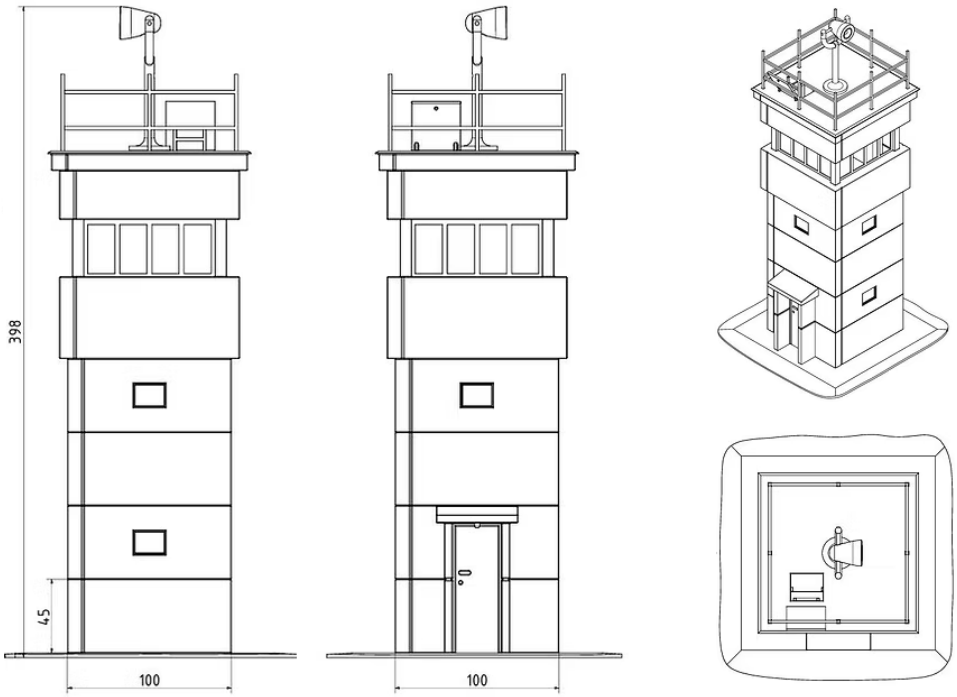

Lichtpaket
Das Flutlicht auf dem Dach kommt hier so richtig zum Einsatz. Es ist elektrisch ausgestattet damit der Scheinwerfer inklusive Reflektor ihre Gartenbahnanlage in einem festen Winkel ausstrahlen kann. Zusätzlich ist der Innenraum und der Eingang beleuchtet.

Geschichte
Der DDR-Beobachtungsturm BT-9 war ein standardisierter Grenzturm aus Betonfertig-teilen mit quadratischem Grundriss (meist 2x2 Meter), der ab den 1970ern die alten "Störche" ablöste und etwa 9 Meter hoch war. Diese Türme dienten der Überwachung der innerdeutschen Grenze und waren Teil des Grenzsicherungssystems.

Schwenkeinheit
Wenn das Lichtpaket gewählt ist, kann das Flutlicht auf dem Dach zusätzlich mit einer Schwenk-einheit ausgestattet werden. Ein Getriebe im Inneren realisiert eine 90° Schwenkbewegung.

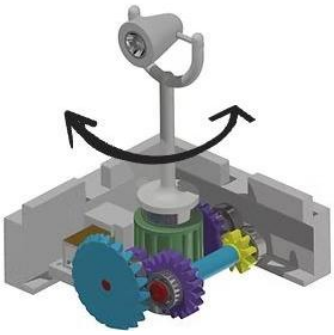

Mauern

Zum DDR-Grenzturm gibt es auch die passenden Mauersegmente. Diese sind so konstruiert, dass sie modular erweitert werden können. Durch einen unteren und oberen Verbinder bekommt die Mauer zudem Stabilität. Die Abmessungen bei den langen Segmenten liegen bei Länge 12cm, Breite 7cm und Höhe 11cm.

Gerade Lang
Art.Nr: 12874

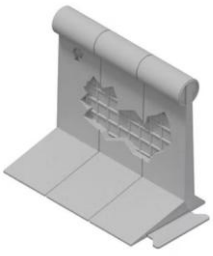
Gerade Beschädigung
Art.Nr: 12884

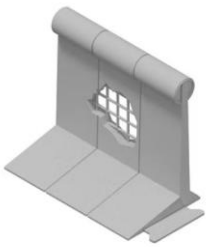
Gerade halber Durchbruch
Art.Nr: 12877

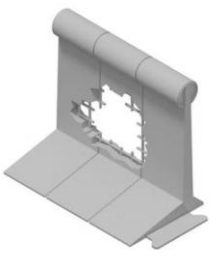
Gerade Durchbruch
Art.Nr: 12876

Soundmodul
Ein Lautsprecher inkl. Soundmodul kann im Inneren des Wachturmes eingebaut werden.

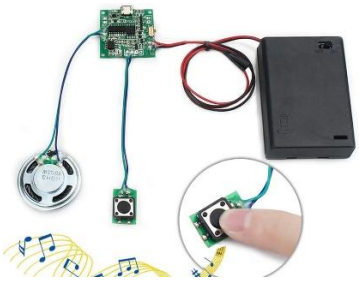

Gerade kurz
Art.Nr: 12875

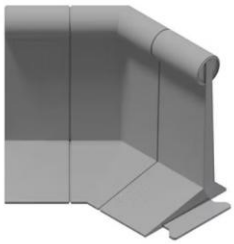
Ecke lang 135°
Art.Nr: 12873

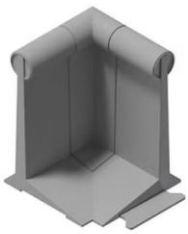
Ecke 90°
Art.Nr: 12872

Ecke kurz 135°
Art.Nr: 12883

Reichsbahnwagen DB

In Planung

Aktuell befindet sich der Doppelstockwagen der Deutschen Reichbahn in Entwicklung. Er wird für Radien R3 von LGB ausgelegt sein. Das erste Rohmuster aus Holz ist fertig gestellt und derzeit arbeiten wir an einer Aluminiumhülle.

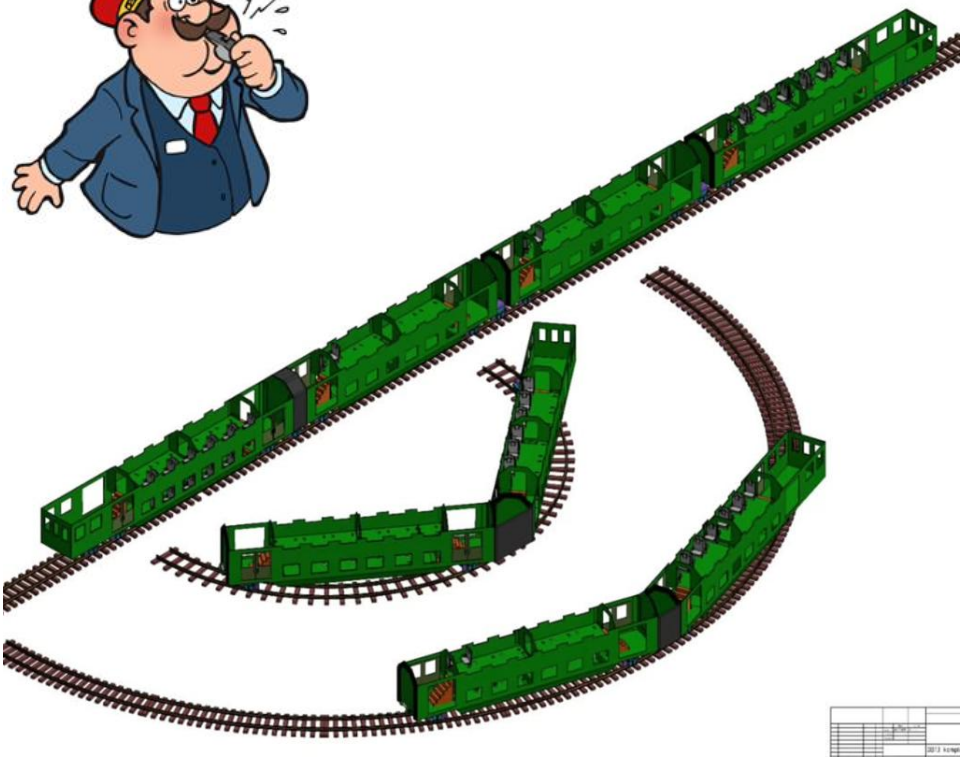

Vorbestellung

Bei Interesse können Sie sich auch gern bei uns melden um eine Vorbestellung abzugeben. Sollten sie weitere Informationen benötigen können sie sich gern mit uns in Verbindung setzen

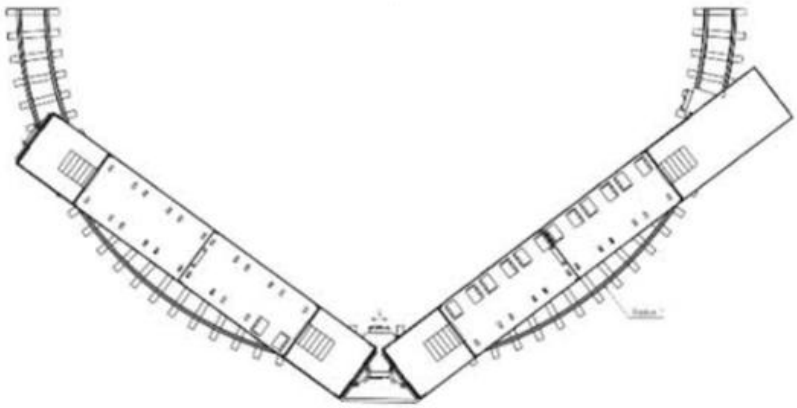

Ausführung

Die 4-teilige Ausführung besitzt zwei End- und zwei Mittelwagen, die 2-teilige Variante jeweils die beiden Endwagen.

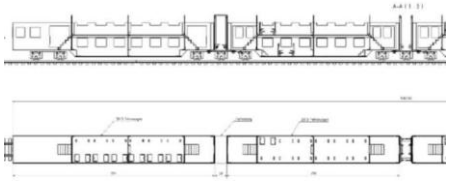

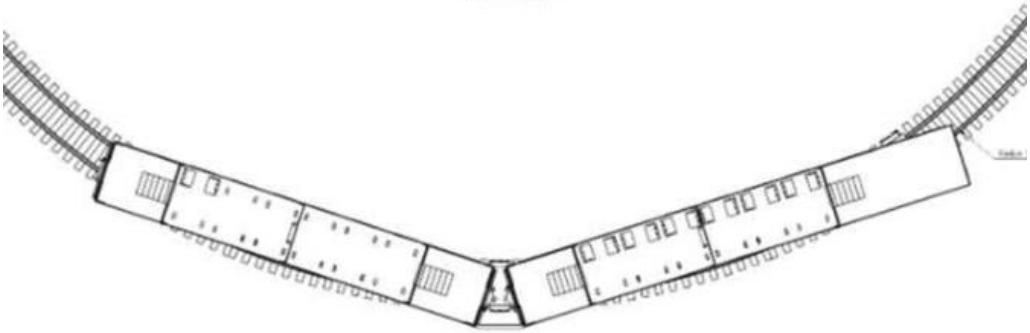

Kleidung

Train Hub T-Shirt

Back tot he Railway T-Shirt

Only Trains T-Shirt

Train Hub Tanktop

Fenster & Türen

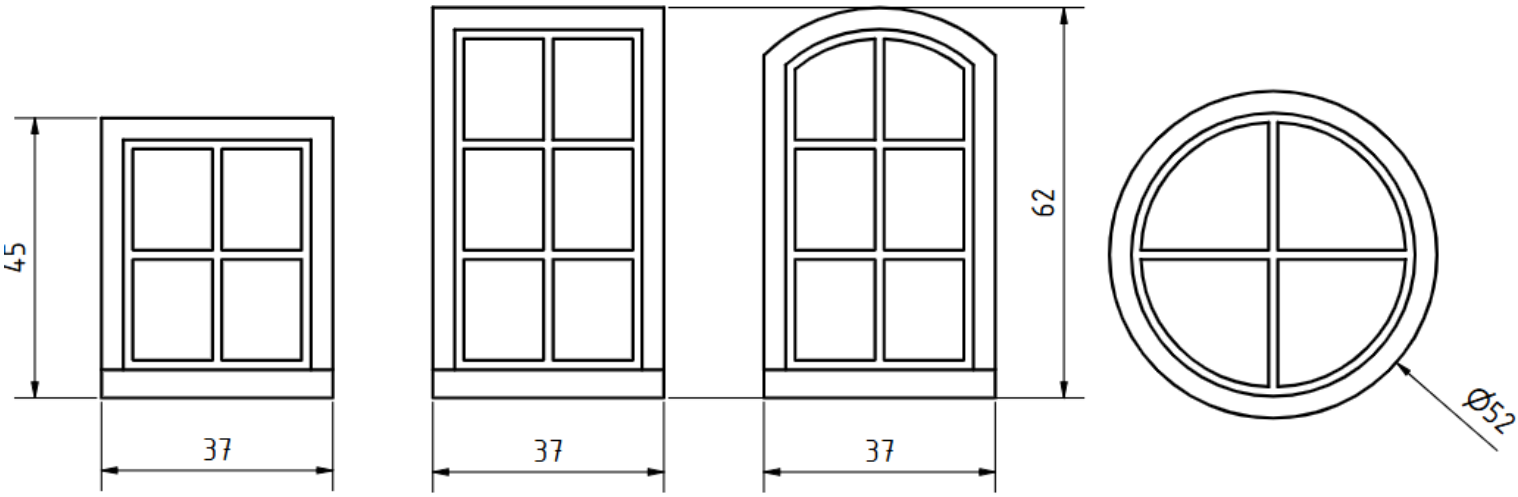

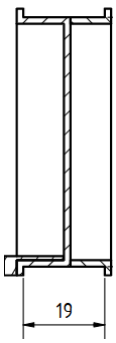

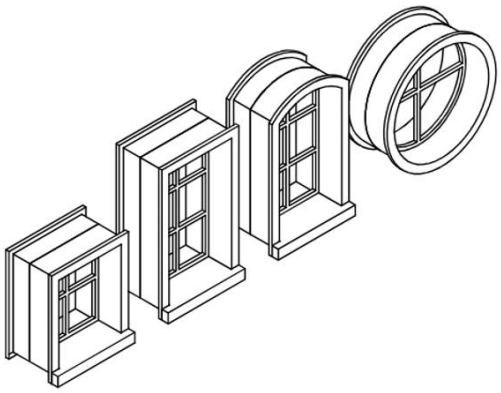

Aufbau
Für den Eigenbau von Gebäuden biete ich eine Kollektion von verschiedenen Fenstervarianten an. Die Fenster bestehen aus 2 Hälften die zusammengeklebt oder in eine 19mm starke Styrodorplatte gesteckt werden können. Zusätzlich besitzen die eckigen Varianten noch eine Fensterbank.

Digitalisierung & Umbau

Machen Sie aus einer „normalen" Lok eine voll funktionsfähige Eisenbahn. Dabei bestimmen Sie selbst was für Sie interessant ist. Für jede Lok und Typ gibt es zahlreiche Möglichkeiten diese auf ein höheres Niveau zu setzen. Dabei haben Sie die Wahl, aus einer vorgegebenen Liste entsprechende Komponenten und deren Hersteller zu wählen oder aber Sie beschaffen Ihre Komponenten selbst und ich baue für Sie.

Preise
Da jeder Hersteller seine Produkte anders dimensioniert und ausstattet, unterscheiden sich hier auch die Preise. Der Umbau einer jeden Lok ist immer anders und speziell, ob große oder kleine Lok die Standard Digitalisierung startet mit einem Einheitspreis plus der gewählten Komponenten. Preise dazu finden Sie auf unserer Website.

Beistellung
Sollten Sie bereits Produkte besitzen, die ich für Sie einbauen soll, wird eine Beistellungsgebühr erhoben. Hier werden jedoch nur original verpackte Produkte verwendet. Offene oder bereits genutzte Komponenten sind hier ausgeschlossen, da hier keine Gewährleistung auf die Funktion gegeben werden kann.

Ausführungen

Decoder

Verdampfer

Pufferspeicher

Lautsprecher

Umrüstung auf LED

Innenraumbeleuchtung

Entkuppler (vorn)

Entkuppler (hinten)

Zylinderdampf

Triebwerksbeleuchtung

Kesselraumfeuer

Soundprojekt

Zubehör und Ersatzteile

Sitzbank

Art.Nr. mit Achse und Figur 12270
Bank als Aufsatz 12268

Saugbürste

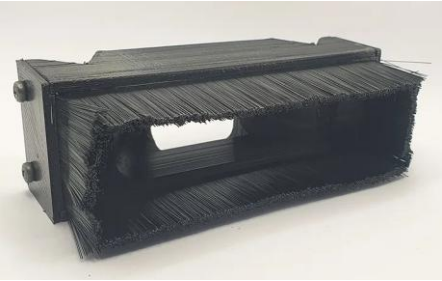

Art.Nr. 12205

Lampensockel

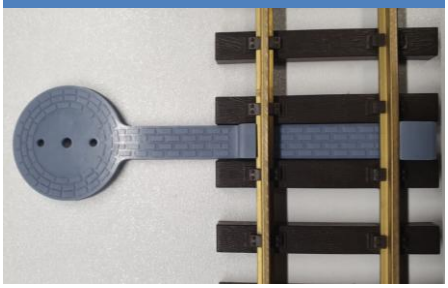

Art.Nr. 50184

Ersatzriemen

Für alle Bürstenwagen vorhanden. Weitere Informationen auf meiner Website.

Ersatzbürsten

Für alle Bürstenwagen vorhanden. Weitere Informationen auf meiner Website.

Akkuadapter

Egal ob BOSCH, Milwaukee, Makita, usw....für jeden Akku gibt es den passenden Adapter.

Baumwagen

Art.Nr. ohne Figuren 12267
mit Figuren 12274

Zäune

Ein Set bestehend aus 4 Zaunelementen inkl. Füße **Art.Nr.** 12853

Akku / Ladegerät

Für die Stromversorgung der Einheiten biete ich die passenden Geräte an.

Gipfelkreuz

Art.Nr. 12273

Navigatorhalter

Art.Nr. 50185

Trocknung

Art.Nr. folgt